Szalánta, Németi településrész

felszíni vízelvezetése

vízjogi engedélyezési terv

Építtető: **SZALÁNTA KÖZSÉG ÖNKORMÁNYZATA** 7811 Szalánta, Hunyadi u. 63.		Terv száma: **VZ-04/2022**
Terv címe: Szalánta, Németi településrész felszíni vízelvezetése vízjogi engedélyezési terv		Rajzszám:
Rajz címe:		Tervező: Ónodi Gábor MMK 02-0854 VZ-TER, -TEL, VKG, GTkom.
Készült: Pécs, 2022. 04. 29.	Méretarány: M = 1 :	

Szalánta, Németi településrész felszíni vízelvezetése
vízjogi engedélyezési terv

TARTALOMJEGYZÉK

Iratok:

Tervezői nyilatkozat
.....
.....
Műszaki leírás

Rajzi mellékletek:

M-01	Átnézeti helyszínrajz	M = 1 : 10 000
M-02-1	A-0-0 árok 0+00-1+10 hm részletes helyszínrajza	M = 1 : 250
M-02-2	A-0-0 árok 1+10-1+87 hm részletes helyszínrajza	M = 1 : 250
M-02-3	A-0-0 árok 1+87-2+00 hm részletes helyszínrajza	M = 1 : 250
M-02-4	A-0-0 árok 1+90-2+90 hm részletes helyszínrajza	M = 1 : 250
M-02-5	A-0-0 árok 2+80-3+73 hm részletes helyszínrajza	M = 1 : 250
M-02-6	A-0-0 árok 3+65-4+65 hm részletes helyszínrajza	M = 1 : 250
M-02-7	A-0-0 árok 4+60-5+30 hm és A-0-1 jelű árokrészletes helyszínrajza	M = 1 : 250
M-02-8	A-0-0 árok 4+80-5+80 hm részletes helyszínrajza	M = 1 : 250
M-02-9	A-1-0 árok 0+00-0+54,1 hm részletes helyszínrajza	M = 1 : 250
M-03-1	A-0-0 jelű árok hossz-szelvénye	Mv= 1 : 100; Mh= 1 : 1 000
M-03-2	A-0-1 jelű árok hossz.szelvénye	Mv= 1 : 100; Mh= 1 : 500
M-03-3	A-1-0 jelű árok hossz.szelvénye	Mv= 1 : 100; Mh= 1 : 500
M-04-1	TB 60/100/80 elemes burkolat mintaszelvénye	M = 1 : 20
M-04-1/1	TB 40/70/50 elemes burkolat mintaszelvénye	M = 1 : 20
M-04-2	TB 40/70/50 elemes áteresz általános terve	M = 1 : 20
M-04-3	0,8 m-es eséscsökkentő bukó általános terve	M = 1 : 20
M-04-4	Víznyelőrácsos VB. folyóka mintaszelvénye	M = 1 : 20
M-04-5	TB 30/50/40 elemes áteresz általános terve	M = 1 : 20
M-04-6	I/40/40 jelű energiatörő fogas elem burkolat mintasz.	M = 1 : 20
M-04-7	PRT 40/40/50 jelű elemes burkolat mintaszelvénye	M = 1 : 20

Építtető: **SZALÁNTA KÖZSÉG ÖNKORMÁNYZATA** 7811 Szalánta, Hunyadi u. 63.		Terv száma: **VZ-04/2022**
Terv címe: Szalánta, Németi településrész felszíni vízelvezetése vízjogi engedélyezési terv		Rajzszám:
Rajz címe: TARTALOMJEGYZÉK		Tervező: Ónodi Gábor MMK 02-0854 VZ-TER, -TEL, VKG. GTkom.
Készült: Pécs, 2022. 04. 29.	Méretarány: M = 1 :	

ÓNODI GÁBOR **7634 Pécs, Magyarürögi út 56/1.**
építőmérnök *egyéni vállalkozó* *nyt. sz.: 5213567*
mobil: +36 30 491 0235 *Adószám:* 63185449-1-22
e-mail: onodigabor46@gmail.com *Magyar Mérnöki Kamara:* 02 / 0854; 02 / 50012

TERVEZŐI NYILATKOZAT

Tervezett vízilétesítmény:

Szalánta község Németi településrész Zrínyi utcai árkainak rendezése

Vizimunka megnevezése:

Szalánta község a TOP-2.1.3-16-BA1-2021-00063 azonosítójú, „Szalánta település csapadék elvezetése" c. pályázat keretein belül a Németi településrész árkainak rendezése

Építtető: Szalánta Község Önkormányzata
7811 Szalánta, Hunyadi u. 63.
Építés helye: Szalánta belterület
307, 312, 417/1 és 358 hrsz.
valamint a 049 hrsz. helyrajzi számú külterületi ingatlan

A terv jellege: Vízjogi létesítési engedélyezési és kivitelezési tervdokumentáció

A terv száma: VZ-04/2022.

Alulírott tervező felelősségem tudatában nyilatkozom arról, hogy

-a tervezett műszaki megoldások megfelelnek a vonatkozó jogszabályoknak, így különösen az ÉTV. 31. §. (1),(2) és (4) bekezdésekben meghatározott követelményeknek, az országos településrendezési és építési követelményeknek, a vonatkozó engedélyekben, valamint az eseti hatósági előírásoknak és a megrendelői követelményekben foglaltaknak.

-a jogszabályokban meghatározott eltérés engedélyeztetésére nem volt szükség, az engedélyezési és kiviteli terv összhangban van.

-műemléki védettség alatt álló objektumot a terv nem érint.

Jelen nyilatkozatot a tervezésre vonatkozó rendelkezésekben rögzített tervezői felelősség tudatában, az építőipari kivitelezési tevékenységről szóló 191/2009. (IX. 15.) Korm. rendelet 9. §. (5) előírásai alapján tettem.

A tervezést a tervező és szakértő mérnökök, valamint építészek szakmai kamaráiról szóló, 1966. évi LVIII. tv.-ben, ill. a 266/2013. (VII. 11.) Korm. rendeletben foglaltak szerint, a jogosultsági körömön belül végeztem.

Pécs, 2022. április 29.

Ónodi Gábor
tervező
vízilétesítmények
VZ-TEL, -TER, -VKG
MMK 02-0854

Építtető: **SZALÁNTA KÖZSÉG ÖNKORMÁNYZATA** 7811 Szalánta, Hunyadi u. 63.		Terv száma: **VZ-04/2022**
Terv címe: Szalánta, Németi településrész felszíni vízelvezetése vízjogi engedélyezési terv		Rajzszám: **M-00**
Rajz címe: MŰSZAKI LEÍRÁS		Tervező: Ónodi Gábor MMK 02-8854 VZ-TER, -TEL, VKG, GTkom.
Készült: Pécs, 2022. 04. 29.	Méretarány: M = 1 :	

MŰSZAKI LEÍRÁS

Szalánta község a TOP-2.1.3-16-BA1-2021-00063 azonosítójú, „Szalánta település csapadék elvezetése” c. pályázat keretein belül a Németi településrész árkainak rendezését tűzte célul. A tervezett munkák vízjogi létesítési engedélyezési tervének elkészítésére adott megbízást.

A feladat teljesítéséhez megbízónk átadta a Méhes Zsolt mélyépítő mérnök kolléga által készített pályázati előkészítő dokumentációt, amelyben pontosításra került a tervezés feladata.

A tervezés feladatát képező vízelvezető árok leírása:

Az igénybe vett ingatlanok:

A tervezett vízelvezető árkok a Szalánta község, Németi településrész északkeleti és délkeleti területén a közterületi utak mentén találhatók, ill. azok útárkai.
A rendezendő árkok a község belterületén, a 307; 312; 417/1 és 358 hrsz. valamint a 049 hrsz. külterületi ingatlanon helyezkednek el. Valamennyi ingatlan az önkormányzat tulajdona.

A tervezett árkok felszíni környezete:

A Németi belterületi településrész egy észak – déli irányú völgy két oldalán épült ki. A keleti oldalon a belterület felé lejtő széles dombhát van, amelyről a felszíni lefolyás a belterület felé irányul, ahol 307. hrsz. közút árkai vezetik tovább a faluközpont felé. Az útárkok keresztszelvénye nem elegendő az egyre gyakoribb nagycsapadékokból eredő felszíni lefolyás elvezetésére, amely helyzetet a szűk, ill. összedőlt átereszek még súlyosbítanak. A Németi faluközpontnál az út mélypontjánál az útárok a ligetes park, ill. gyepes völgybe fordul, ahol igen meredek lejtéssel halad a buszfordulóig, ahol a Németi faluközpont nyugati oldalán levő közút útárkában folytatódik. Az árok élővíz befogadója a Németi-patak, amely a Villány-Pogányi vízfolyás jobbparti mellékága.
Megbízónk az ároknak a buszforduló feletti, azaz, a belterület északkeleti végpontjáig nyúló szakaszát kívánja rendezni, ennek megtervezésére kaptunk megbízást.
A tervezési feladathoz tartozik még a belterület északkeleti részén a keletről bekötő 312 hrsz, út déli oldali árkának egy rövid szakasza, amelyen jelentős vízhozam érkezik a belterületre, valamint a belterület déli végén a domboldal felől bekötő földút árka, ahol szintén jelentős vízhozam és hordalék folyik be a lakott területrészre.,

A morfológiai adottságok:

Szalánta község, melynek része Németi, a Baranyai-dombság kistáj területén fekszik. Az alacsony dombsági területre jellemzők a széles, platós dombhátak és a meredek oldalú, néhol erősebben erodált völgyek. A fő völgyek iránya a dombságban észak – déli, amelyhez rövid mellékvölgyek csatlakoznak.

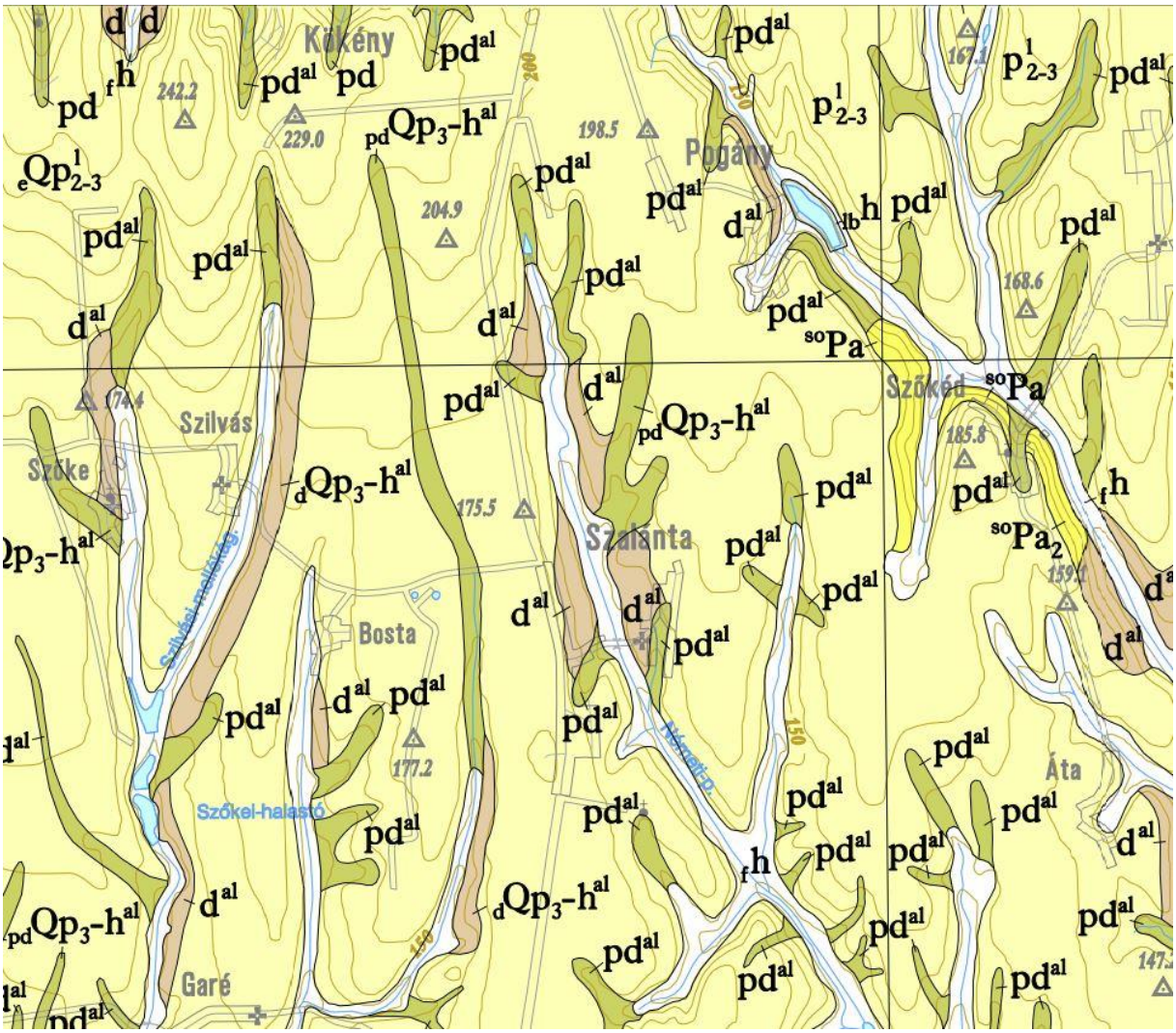

A dombságot alkotó fő talajnem a felső - középső pleisztocén időszakban hulló porból felépült lösz, fiatal löszsorozat, amelynek homokosabb és agyagosabb formái egyaránt előfordulnak. A keskeny völgyek mélyvonalán friss üledékek találhatók, míg a domblábak lejtőüledékei mellett az idősebb agyagok, homokok is felszínre kerülnek.
A terület magassági jellemzői, a tervezéssel érintett völgyfenék mélypontja 140 m, míg a vízgyűjtő terület legmagasabb pontjai 180-200 mBf. magasságúak. A vízgyűjtő terület felszíni lefolyási irányainak átlagos lejtése 10 – 18 %.

A tervezett árokszakasz nyomvonala áthalmozott közepes tömörségű lösz-eredetű, erózióra közepesen érzékeny talajon fekszik.

A vízgyűjtő terület felszíne

A vízgyűjtő a belterülettől keletre, a dombháton fekszik, ahol az egész külterületi rész szántóföld. Gyepet, ill. a szukcesszió által előrehaladottan befásított területet csak a belterületen, ill. annak zártkerti részén találunk.

A belterületen haladó árokszakasz mentén végig fésűs beépítési rendszerrel helyezkednek el a lakóingatlanok, általában keskeny, a domboldalon hosszan felnyúló telkekkel. Az utca felőli ingatlanrészeken nagyobb kiterjedésű burkolt talajfelületek nincsenek, a telkek távolabbi területén a régi veteményeskertek és gyümölcsösök általában elgyepesedtek, vagy a szukcesszió előrehaladásával az erdősülés kezd tért hódítani.
A belterülettől keletre, a domboldal magasabb részein szántóművelés folyik, kisebb arányban erdősült terület található.

A közművesítési állapot

A község belterületén közüzemi ivóvíz ellátás működik, szennyvízcsatornázás nincs. az ingatlanokon egyedi szennyvízgyűjtés folyok, gépkocsis elszállítással.
Gázellátás a tervezéssel érintett terület északkeleti részén üzemel.
A villamosenergia ellátás légvezetéki hálózatról működik.
A távközlési hálózat légvezetéken működik.

Felszíni lefolyás vizsgálata, a tervezett árok vízhozam terhelése

A vízgyűjtő lefolyási viszonyai:

A belterületi felszíni csapadékvíz lefolyásból eredő vízelvezetés szakmai és pályázati előírásai szerint az árkoknak a négy évenként előforduló maximális vízhozamokat kell a mederben levezetni.
A vízgyűjtők lehatárolását a csatolt M-01 rajzszámon csatolt átnézeti helyszínrajzon szemléltetjük.
Az egyes árokszakaszokat terhelő vízhozamokat az alábbi táblázatok szerint számítottuk

Szalánta község, Németi belterület, csapadék lefolyás számítása						
A vízgyűjtő területrészek átlagos lefolyási tényező meghatározása						
Számítás az MI-10-455/2-1988 szerint						
Lefolyási tényezők"α"	erdő	szántó	zártkert	belterület		
	0,10	0,12	0,14	0,30		
Mederszakasz megnevezése	Vízgyűjtő területe "A_v" ha					Átlagos lefolyási tényező "α"
	erdő	szántó	zártkert	belterület	összesen	
A-0-0 / 5+80 - 4+55 hm	0,0	20,7	0,5	1,0	22,2	0,129
A-0-0 / 5+80 - 0+00 hm	0,0	23,5	11,7	4,8	40,0	0,147
A-0-1 / 0+00 - 0+77 hm	0,2	2,8	1,0	0,8	4,8	0,153
A-1-0 / 0+00 - 0+55 hm		4,5	0,9		5,4	0,123

Szalánta község, Németi belterület, csapadék lefolyás számítása						
Az árokszakaszok vízgyűjtői összegyülekezési idő számítása						
Számítás az MI-10-455/2-1988 szerint						
Árok szakasz	Meder jellege	Lefolyás hossza "m"	Lejtés "%"	Közép-sebesség "Vm/s"	Lefolyási idő "min"	Össze-gyülekezési idő "min"
A-0-0 / 5+80 - 4+55 hm	terep	995	2,41		21,48	
	meder	125	2,00	2,17	0,96	22,44
A-0-1 / 0+00 - 0+77 hm	terep	422	2,37		14,04	
	meder	77	1,56	1,5	0,85	14,89
A-0-0 / 5+80 - 0+00 hm	terep	995	2,41		21,48	
	meder	580	2,43	2,39	4,04	25,52
A-1-0 / 0+00 - 0+55 hm	terep	520	3,67		11,69	
	meder	55	11,20	2,74	0,33	12,02

Az egyes árokszakaszok vízhozamterhelése:

Az egyes árokszakaszokat terhelő vízhozamokat az MI-10-455/2-1988 szerint számítottuk, 1 – 4 – 10 évenként előforduló nygyvízhozamokra.
A hossz- és keresztszelvények megtervezésénél a fenti táblázatban számított vízhozamoknak és a rendelkezésre álló keresztszelvényi szélességnek megfelelően alakítottuk ki a mintaszelvényeket. Az egyes árokszakaszok vízhozamterhelését igyekeztünk a koncentrált és a vonalmenti hozzáfolyás növekményének figyelembevételével számítani.

Szalánta község, Németi belterület, csapadék lefolyás számítása									
Csapadék intenzitása és vízhozam meghatározása MI-10-455/2-1988 alapján									
i4%=270*((tc/10)^(-0,72))					i10%=364*((tc/10)^(-0,72)				
Mederszakasz, ill szelvény	Vízgyűjtő Av (ha)	Lefolyási tényező átlagos (α)	Összegyüle-kezési idő tc (min)	Csapadék intenzitása			Vízhozam		
				i100% (l/s/ha)	i25% (l/s/ha)	i10% (l/s/ha)	Q100% (l/s) p=1 év	Q25% (l/s) p=4 év	Q10% (l/s) p=10 év
A-0-0 / 5+80 - 4+55 hm	22,2	**0,129**	22,44	76,14	150,9	203,4	218,05	432,15	582,50
A-0-1 / 0+00 - 0+77 hm	4,8	**0,153**	14,89	101	207,7	273,3	74,17	152,53	200,71
A-0-0 / 5+80 - 0+00 hm	40	**0,147**	25,52	69,7	137,5	185,4	409,84	808,50	1090,15
A-1-0 / 0+00 - 0+55 hm	5,4	**0,123**	12,02	117,1	236,5	318,8	77,78	157,08	211,75

Az árok egyes szakaszainak hossz- és keresztszelvényi kialakítása

Az egyes szakaszok keresztszelvényi kialakításánál figyelembe vettük a keresztszelvény szélességi kialakítására rendelkezésre álló sávszélességet, a meder vízhozamvezető képesség fenékesés szerinti megfelelő méretét a, a pályázati anyagban szereplő és az elbíráslásnál

elfogadott egyéb igényeknek való alkalmasságát, valamint a közúti közlekedés biztonságával kapcsolatos körülményeket.

Az A-0-0 jelű árok

0,00,0 – 1+90,4 hm szelvények közötti árokszakasz:

Az igen meredek lejtésű árok torkolati szakaszán a víz sebességénekhatékony csillapítása érdekében egy kisebb 5 ‰-es szakaszt terveztünk, mivel a befogadó medre földmeder, ill. közvetlen a végszelvény után egy gyaloghíd van. Az eséscsökkentést egy 80 cm magasságú fenéklépcsővel, bukóval oldottuk meg. A csillapított sebességű mederszakaszt TB 606100680 jelű árokburkoló elemmel terveztük burkolni.

A 0+32,0 hm szelvénybe tervezett bukótól az 1+83,0 hm szelvényig TB 40670650 jelű mederburkolatot terveztünk, mivel a nagyobb esés miatt a 4 évenkénti vízhozam ebben a szelvényben az elemek felső éle alatti vízoszloppal tud levonulni.

Az 1+83,0 – 86,4 hm szelvényekben eséscsökkentő bukót terveztünk, részben az alsó mederszakasz esésének csökkentésére, másrészt így lehetett a felettes mederszakaszról az átmenetet megoldani. A bukó felett 4 méterre, az 1+90,4 hm szelvénynél az árok eléri a 307 hrsz. beterületi út területét, innét a végszelvényig az út nyugati oldali útárkaként működik. Az iránytörés szelvényében egy DN 60 cm-es átereszen torkollik be az út keleti oldali árka.

Az 1+90,4 hm szelvény feletti szakasz:

A fenéklejtés lehetővé tette, hogy a TB 40670650 jelű elemekkel történő mederburkolást alkalmazzuk, a 4 évenkénti nagyvízhozam az elemek felső éle alatti vízoszlop magassággal vonul le.

A hossz-szelvénybe be nem illeszkedő kapubejáró átereszeket átépítésre terveztük, a TB 40/70/50 jelű elemeket terveztük, mivel az elemek felső éle alatti vízoszloppal vonul le a mértékadó csapadék, így a TBF 40-esfedlapokkal való áthidalással kiképzett kapubejárók nem okoznak visszaduzzasztást. A bejárók alatt „A” közúti terhelésre méretezett elemeket és fedlapokat kell beépíteni. A hossz-szelvénybe beilleszthető 60 cm-es meglévő csőátereszek átépítésére nincs szükség, mivel a keresztmetszeti méretük a TB elem szelvényméretével egyezik, így ezek visszaduzzasztásának mértéke hidraulikailag nem csökkenti az árok vízvezető képességét.

A 33+60,2 és a 3+97,5 hm-es szelvényekben gyaloghidak találhatók, ezek áthidalása lehetővé teszi, hogy a TB elemekből készülő mederburkolat akadálytalanul átférjen a felszerkezetek alatt.

A4+69,4 hm-es szelvényben az árok fogadja az A-0-1 jelű árok torkolatát. Itt egy új közúti áteresszel történik az árok átvezetése az út alatt, az út nyugati oldali árkának a nagyvíz-hozam alóli tehermentesítésére.

A 4+76,9 és a 4+95,4 hm-es szelvények között egy DN 40 cm-es áteresz épült, igen költséges és szilárd kivitelben. Ennek a vízvezető képessége ugyan alatta marad a 4 évenként nagyvíz által igényelt méretnek, azonban a költségei miatt a megbízóval egyetértésben, az átépítésétől eltekintünk. A szelvény szűkítése azért sem okoz nagy problémát, mivel az áteresz feletti

földmedrű szakasz egyoldalon külterületi szántó mellett halad és iszap kiülepítő – szikkasztó funkciója is van.
A földmedrű szakaszban az 5+22,8-5+25,8 szelvények között egy korábban épült vasbeton iszapfogó akna található, amelyet kismértékű átalakítással a hossz-szelvénybe lehet illeszteni. Az akna feletti medrű szakaszt az 5+52,8-as szelvényig süllyesztett fenékkel képezzük ki, részben iszap kiülepítés, részben a víz helyben szikkasztása céljából. A süllyesztett szakasz felett az 5+80-as végszelvényig az árok terepszintre való kifuttatását terveztük. A szikkasztásra és ülepítésre tervezett mederszakaszból a kiülepedett iszapot géppel lehet eltávolítani a szelvény méreteinek megtartásával, a műszelvény károsítása nélkül.

Az A-0-1 jelű árok:

A belterület északkelet szegletébe bekötő földút déli oldali útárka, amely jelentősebb vízgyűjtővel rendelkezik, és nagyvíz esetén túlterheli a 307 hrsz. belterületi út keleti oldali árkát. Indokolt megbízónk igénye, hogy a vízvezetés szempontjából rendezendő nyugati oldali árokba kössük át az árkot, így a keleti oldali útárok mentesül a nagyvízhozamok terhelésétől.
Mivel a földúton folyó víz a 307 hrsz, út pályafelületére szokott kiömleni, azt elsárosítva, ezért a földútra haránt irányban egy víznyelőrácsos vasbeton vályú-folyókát terveztünk, amely az A-0-1 árokba a jobbparton csatlakozik. Az árok végszelvényénél egy korábban épült iszapfogó vasbeton akna található, amelyet megtartani terveztünk.
Az árok vízvezető képességét TB 30/50/40 jelű mederburkoló elemek alkalmazásával terveztük megoldani, amelyek felső éle alatti vízoszloppal vonul le a mértékadó 4 évenkénti nagyvízhozam.
A közutat keresztező új áteresz és a 12,5 – 16,5 fm szelvények közötti átépítendő kapubejáró „A” terhelésre méretezett TB30/5/40 és TBF30 elemekkel kerül kimegépítésre.
A 48,4 – 52,8 fm szelvények között egy DN 60 cm-es jó állapotú áteresz található, amelynek meghagyását terveztük
Az áteresz feletti mederszakaszt földmedrű szelvénnyel tervezetük kiképezni, az iszapfogó aknáig.

Az A-1-0 jelű árok:

Az árok a Németi településrész déli aluvégén található, ahol a keleti domboldalról egy meredek földút csatlakozik a belterületi közúthoz, Az A-1-0 jelű árok a földút északi oldali útárka, amelynek rendezését a megbízásunk szerint a 307 hrsz út alatt átvezető DN 60 cm-es áteresz befolyási szelvényéig tervezzük. A további befogadó a község belterületi árokhálózata vízvezetési szempontból megfelelő állapotban van, a végső élővíz befogadó pedig a Németi-patak.
A befogadó áteresz befolyási szelvénye előtt egy korábban épült és felújításra szoruló beton és kőfalazatú ülepítő – vízcsendesítő akna van, amelynek felújításával tervezzük megoldani a derékszög közeli iránytörést és a nagymértékű eséscsökkenés miatti vízcsendesítést.

Az akna feletti mederszakasz 73‰-es esése miatt I/40/40 jelű, energiatörő fogakkal ellátott mederburkolatot terveztünk, a mintakeresztszelvény szerint, a víz sebességének csökkentésére. Az árok 0+43,1 és 0+46,3 hm szelvényei között egy korábbi vasbeton iszapfogó akna van, amelynek megtartását tervezetük, Az akna felett a 0+49,8 hm szelvényig PRT 40/40/50 jelű burkolattal terveztük a meder burkolását, majd a földút harántolásával egy víznyelőrácsos vasbeton vályú-folyókát terveztünk az úton lefolyó csapadékvíz befogására.

Érintett és keresztezett közművek

A tervezett A-0-0, A-0-1 és az A-1-0 jelű árokszakaszokat közüzemi ivóvíz és gázvezetékek a felszín alatt, és elektromos, ill., távközlési légvezetékek keresztezik.

A közmű adatszolgáltatást megkértük, a keresztező közművek nyomvonalát az adatszolgáltatás szerint a helyszínrajzokon ábrázoltuk. A távközlési vezetékek és műtárgyak esetében a helyszínrajzokon feltüntettük a vezetékek és műtárgyak tulajdonosait is.
A hossz-szelvényeken feltüntettük a keresztező közművezetékeket a felszín alatti becsült szintadataikkal, valamint feltüntettük az egyes közművek biztonsági övezetének érintettségi szakaszát is.

Pécs, 2022. 04. 29.

Ónodi Gábor
tervező

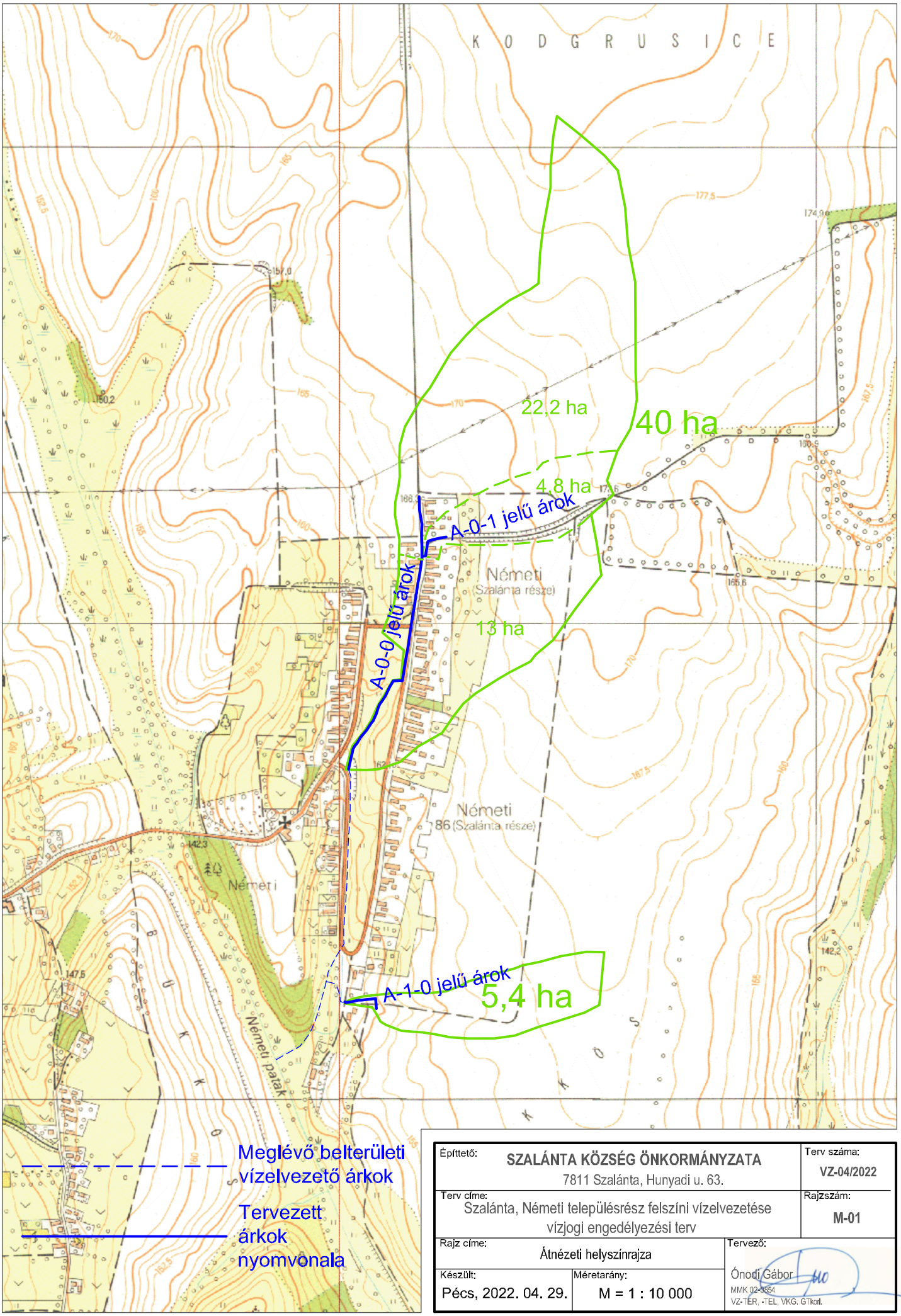

Építtető: SZALÁNTA KÖZSÉG ÖNKORMÁNYZATA, 7811 Szalánta, Hunyadi u. 63.		Terv száma: VZ-04/2022
Terv címe: Szalánta, Németi településrész felszíni vízelvezetése vízjogi engedélyezési terv		Rajzszám: M-01
Rajz címe: Átnézeti helyszínrajza		Tervező: Ónodi Gábor, MMK 02-8854, VZ-TER, -TEL, VKG, GTkom.
Készült: Pécs, 2022. 04. 29.	Méretarány: M = 1 : 10 000	

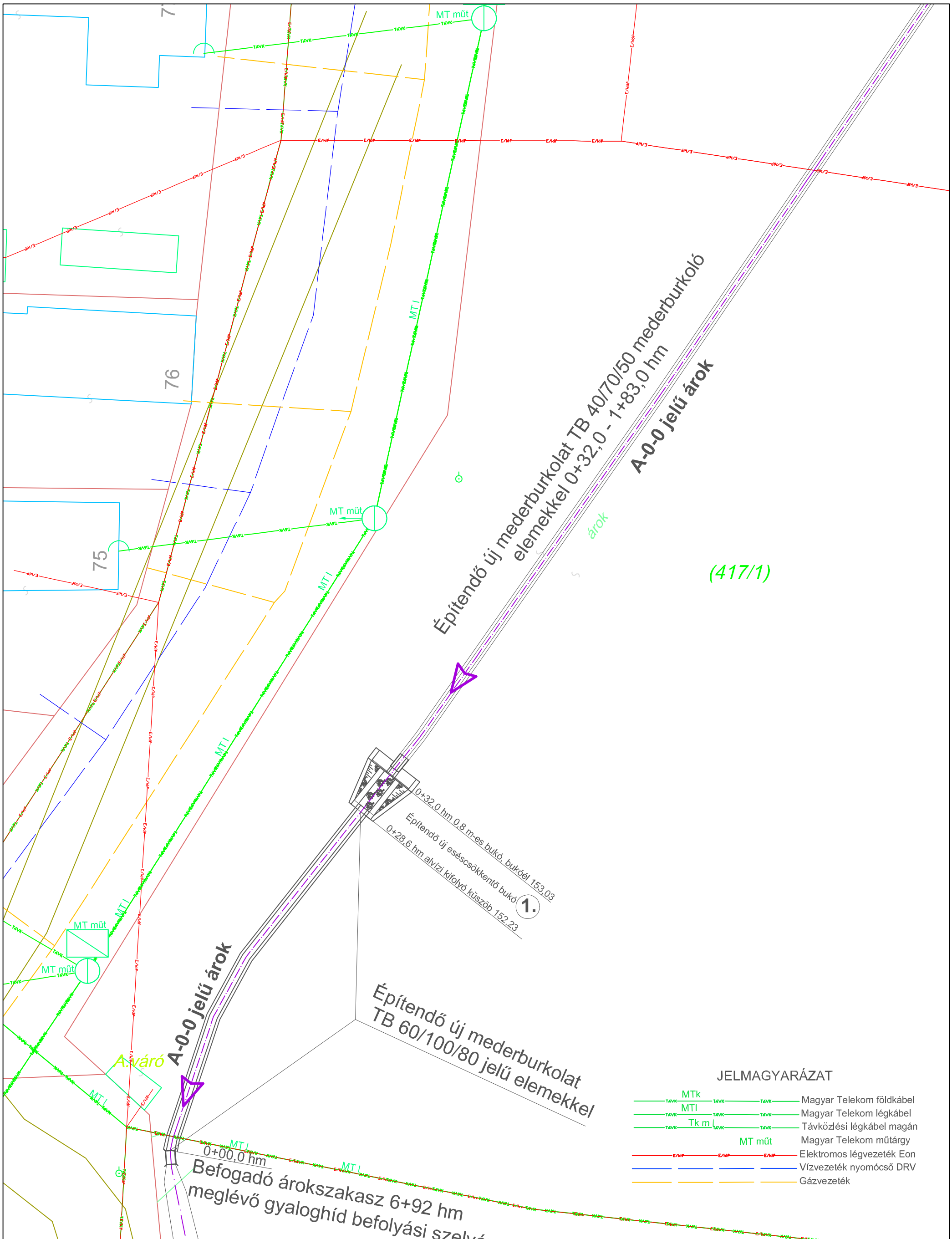

Építtető: **SZALÁNTA KÖZSÉG ÖNKORMÁNYZATA** 7811 Szalánta, Hunyadi u. 63.		Terv száma: **VZ-04/2022**
Terv címe: Szalánta, Németi településrész felszíni vízelvezetése vízjogi engedélyezési terv		Rajzszám: **M-02-1**
Rajz címe: A-0-0 jelű árok 0+00 - 1+10 hm helyszínrajza		Tervező: Ónodi Gábor MMK 02-0864 VZ-TER, -TEL, VKG, GTkom
Készült: Pécs, 2022. 04. 29.	Méretarány: M=1:250	

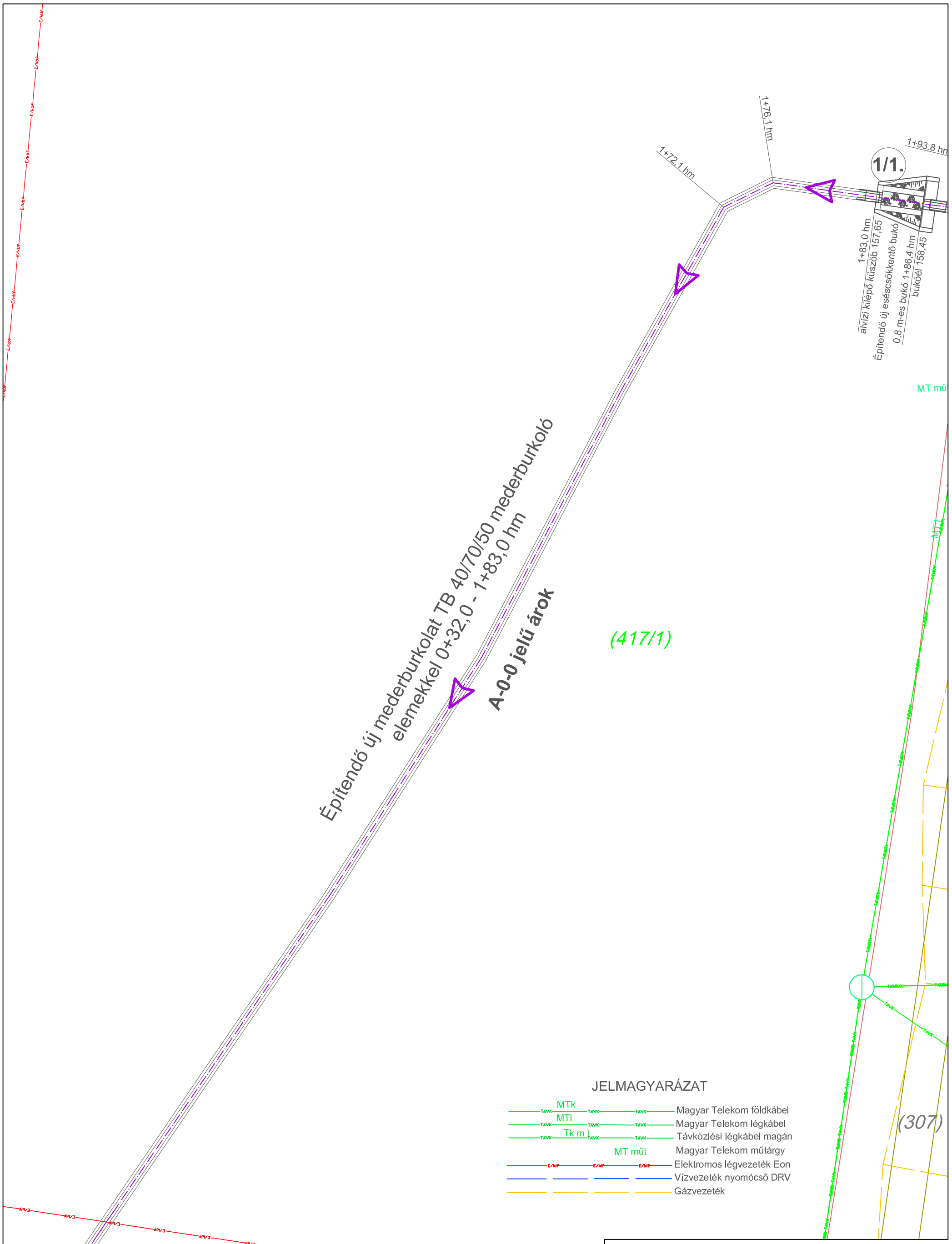

Építtető: **SZALÁNTA KÖZSÉG ÖNKORMÁNYZATA** 7811 Szalánta, Hunyadi u. 63.		Terv száma: **VZ-04/2022**
Terv címe: Szalánta, Németi településrész felszíni vízelvezetése vízjogi engedélyezési terv		Rajzszám: **M-02-2**
Rajz címe: A-0-0 jelű árok 1+10 - 1+87 hm helyszínrajza		Tervező: Ónodi Gábor MMK 02-0854 VZ-TER, -TEL, VKG. GTkom.
Készült: Pécs, 2022. 04. 29.	Méretarány: M=1:250	

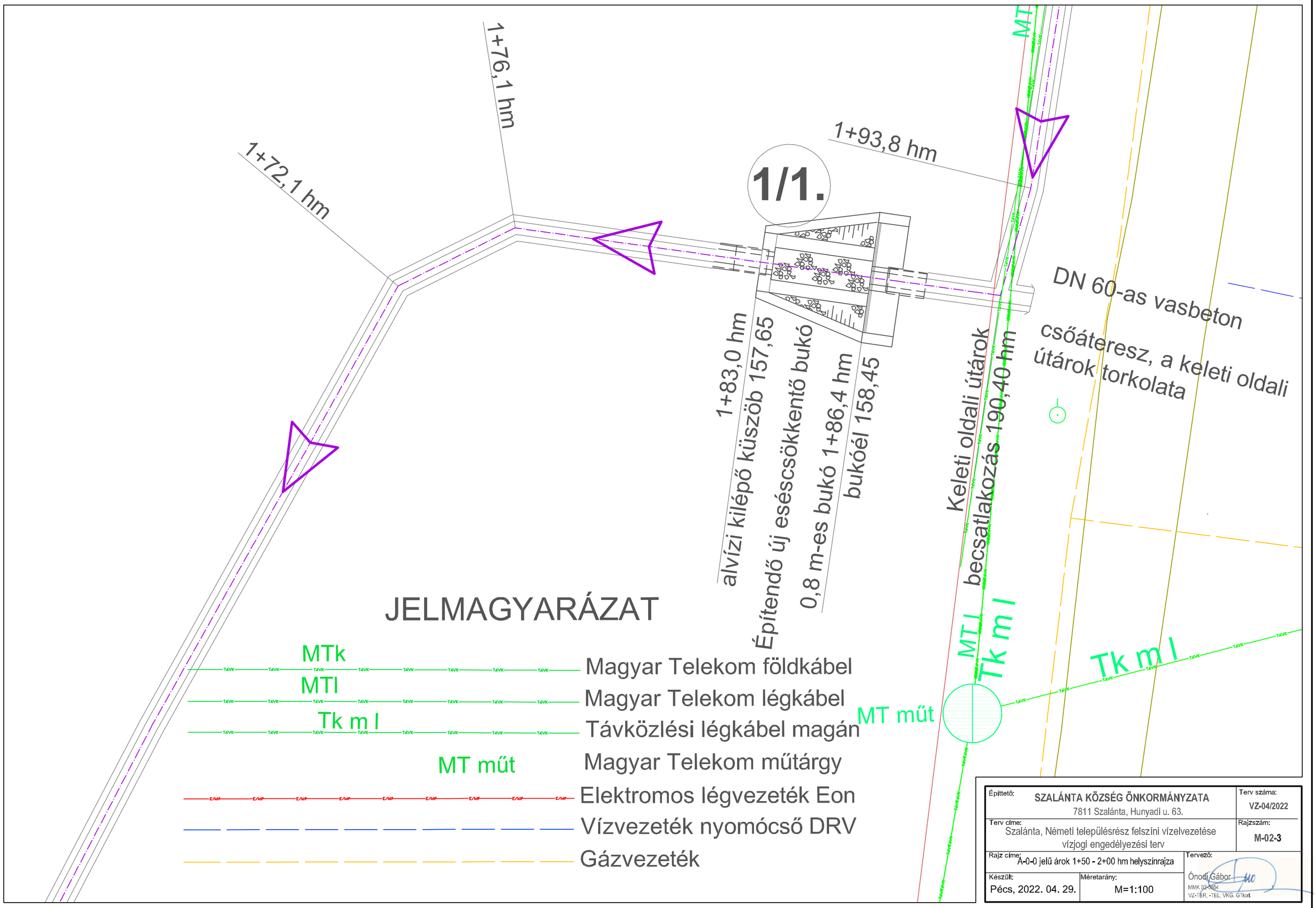

Építtető: SZALÁNTA KÖZSÉG ÖNKORMÁNYZATA 7811 Szalánta, Hunyadi u. 63.		Terv száma: VZ-04/2022
Terv címe: Szalánta, Németi településrész felszíni vízelvezetése vízjogi engedélyezési terv		Rajszám: M-02-3
Rajz címe: A-0-0 jelű árok 1+50 - 2+00 hm helyszínrajza		Tervező: Ónodi Gábor MMK 02-0654 VZ-TÉR, -TEL, VKG, GTkort
Készült: Pécs, 2022. 04. 29.	Méretarány: M=1:100	

Építendő új mederburkolat TB 40/70/50 mederburkoló elemekkel 1+86,4 - 3+05,5 hm

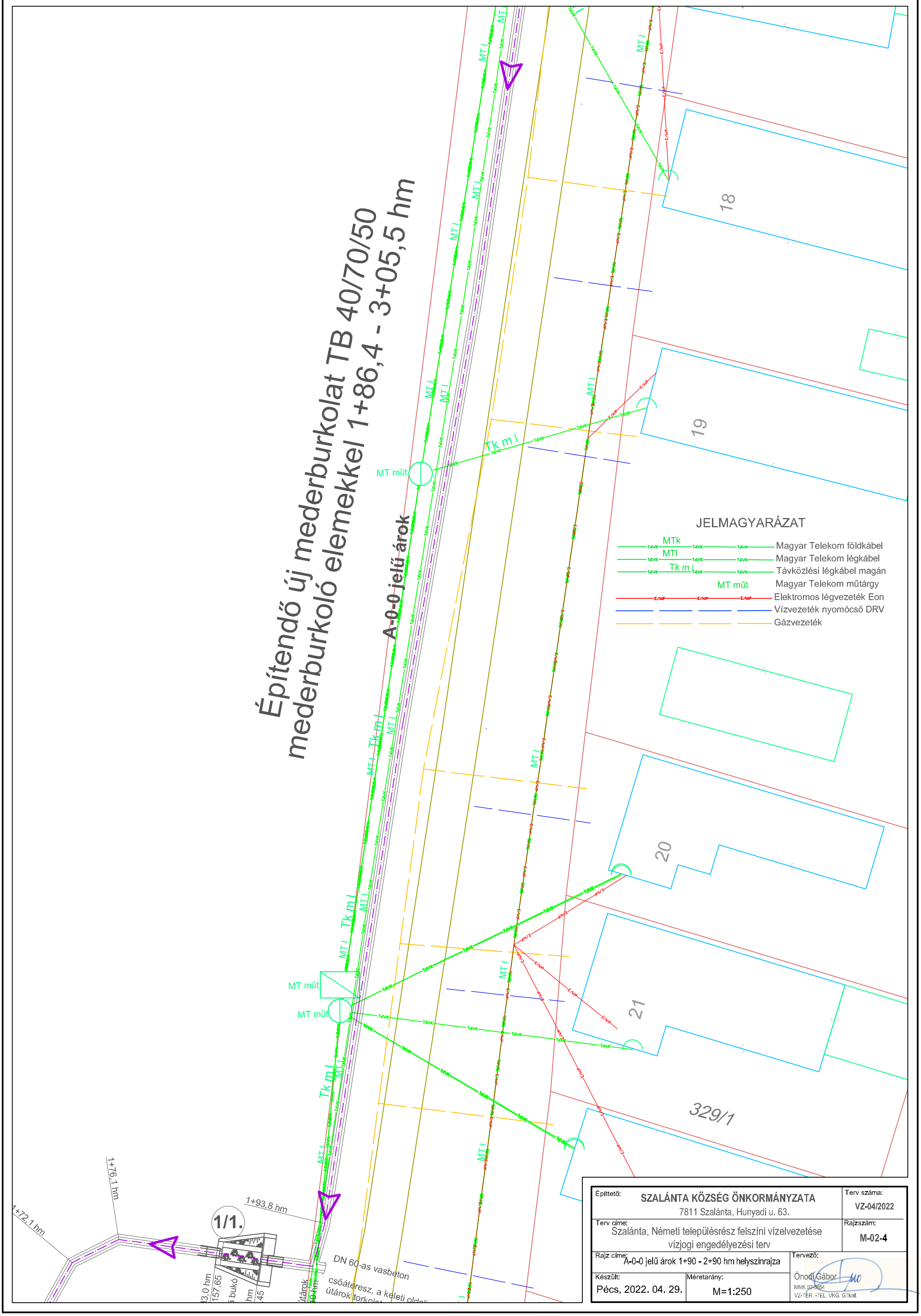

Építtető: **SZALÁNTA KÖZSÉG ÖNKORMÁNYZATA** 7811 Szalánta, Hunyadi u. 63.		Terv száma: **VZ-04/2022**
Terv címe: Szalánta, Németi településrész felszíni vízelvezetése vízjogi engedélyezési terv		Rajzszám: **M-02-4**
Rajz címe: A-0-0 jelű árok 1+90 - 2+90 hm helyszínrajza		Tervező: Ónodi Gábor MMK 02-0854 VZ-TÉR, -TEL, VKG. GTkont.
Készült: Pécs, 2022. 04. 29.	Méretarány: M=1:250	

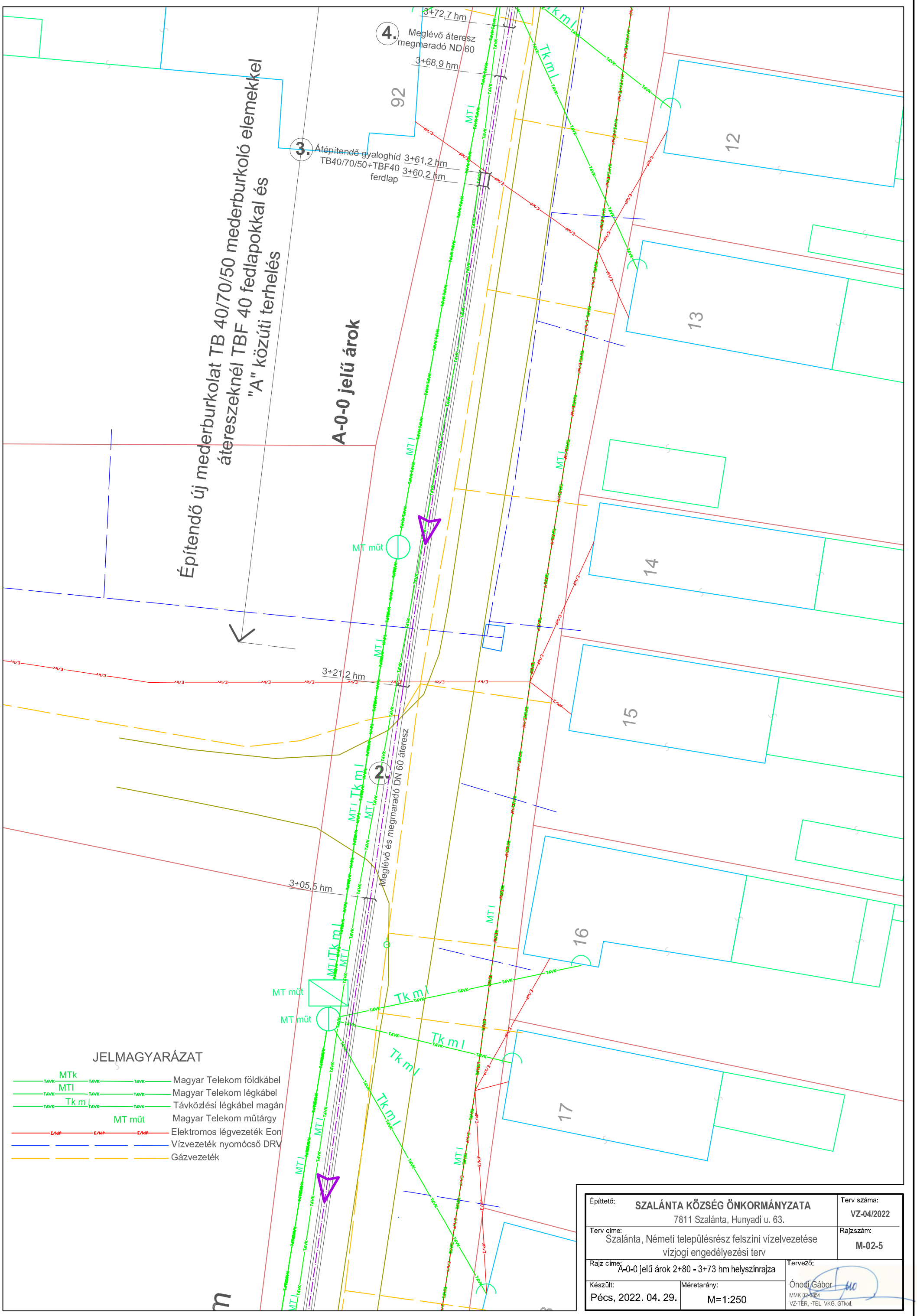

Építtető: **SZALÁNTA KÖZSÉG ÖNKORMÁNYZATA** 7811 Szalánta, Hunyadi u. 63.		Terv száma: **VZ-04/2022**
Terv címe: Szalánta, Németi településrész felszíni vízelvezetése vízjogi engedélyezési terv		Rajzszám: **M-02-5**
Rajz címe: A-0-0 jelű árok 2+80 - 3+73 hm helyszínrajza		Tervező: Ónodi Gábor MMK 02-5854 VZ-TER, -TEL, VKG, GTkom
Készült: Pécs, 2022. 04. 29.	Méretarány: M=1:250	

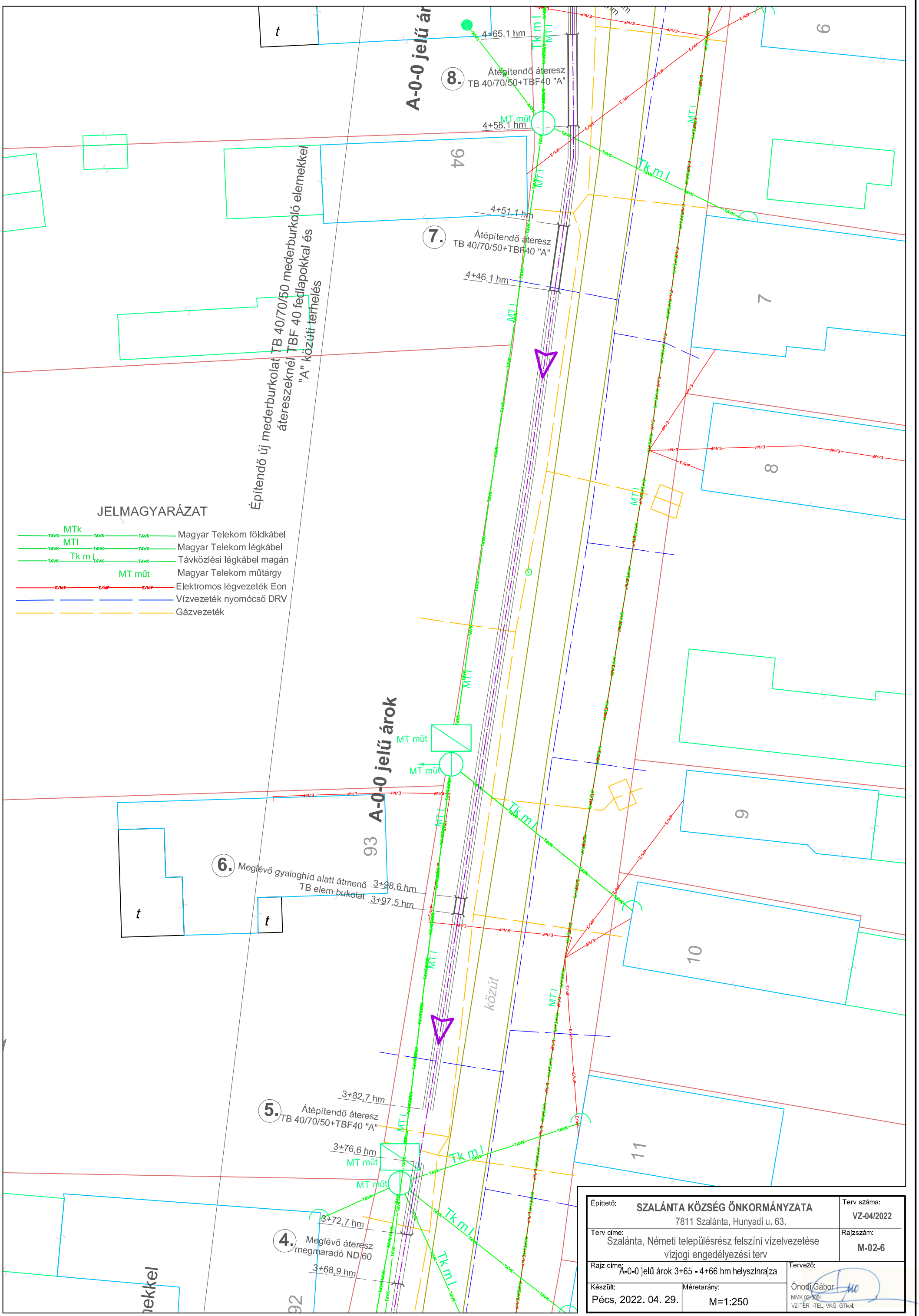

Építtető: SZALÁNTA KÖZSÉG ÖNKORMÁNYZATA 7811 Szalánta, Hunyadi u. 63.		Terv száma: VZ-04/2022
Terv címe: Szalánta, Németi településrész felszíni vízelvezetése vízjogi engedélyezési terv		Rajzszám: M-02-6
Rajz címe: A-0-0 jelű árok 3+65 - 4+66 hm helyszínrajza		Tervező: Ónodi Gábor MMK 02-0854 VZ-TER, -TEL, VKG, GTkom.
Készült: Pécs, 2022. 04. 29.	Méretarány: M=1:250	

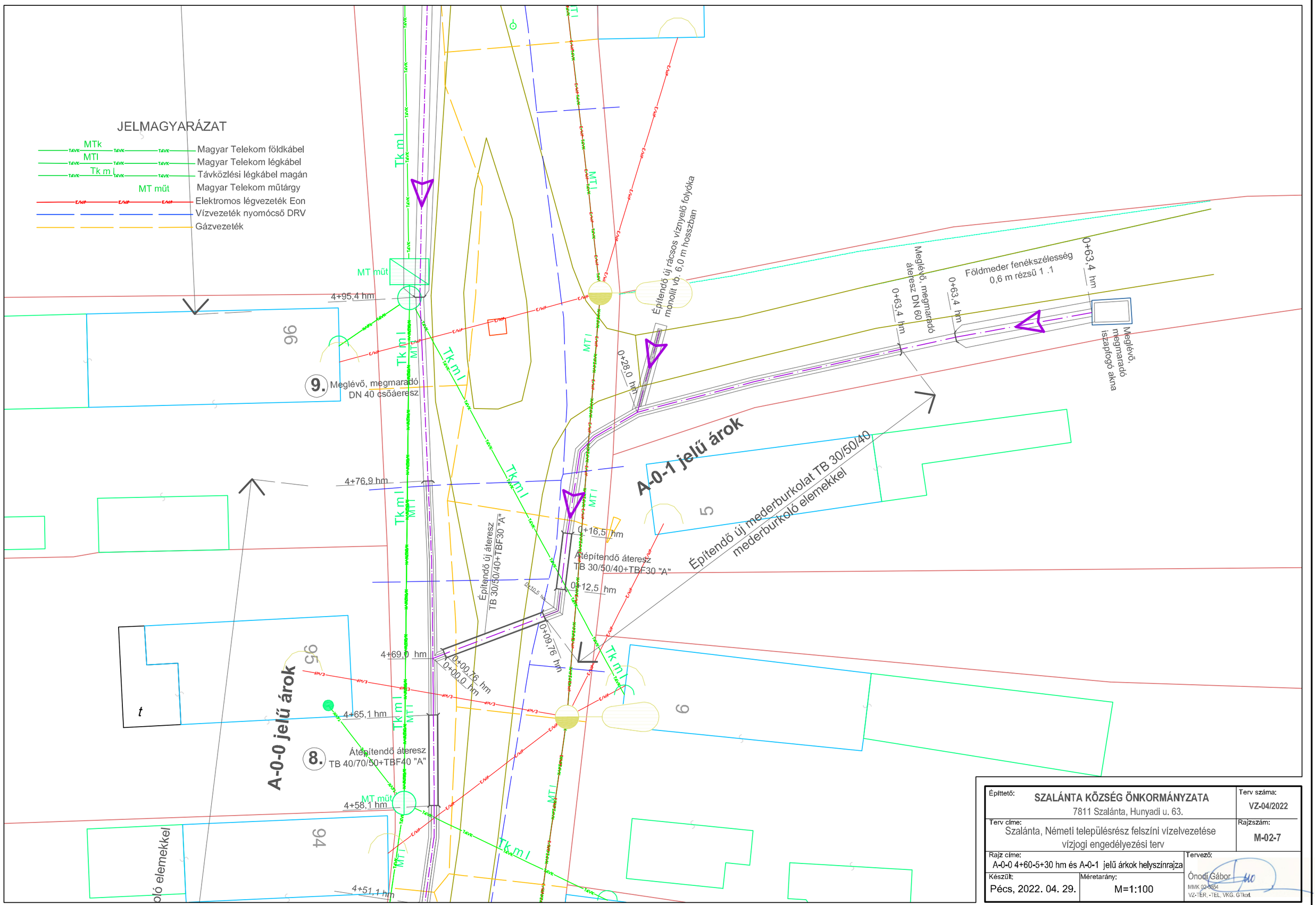

Építtető: SZALÁNTA KÖZSÉG ÖNKORMÁNYZATA 7811 Szalánta, Hunyadi u. 63.		Terv száma: VZ-04/2022
Terv címe: Szalánta, Németi településrész felszíni vízelvezetése vízjogi engedélyezési terv		Rajzszám: M-02-7
Rajz címe: A-0-0 4+60-5+30 hm és A-0-1 jelű árkok helyszínrajza		Tervező: Ónodi Gábor MMK 02-1854 VZ-TER, -TEL, VKG, GTkorl.
Készült: Pécs, 2022. 04. 29.	Méretarány: M=1:100	

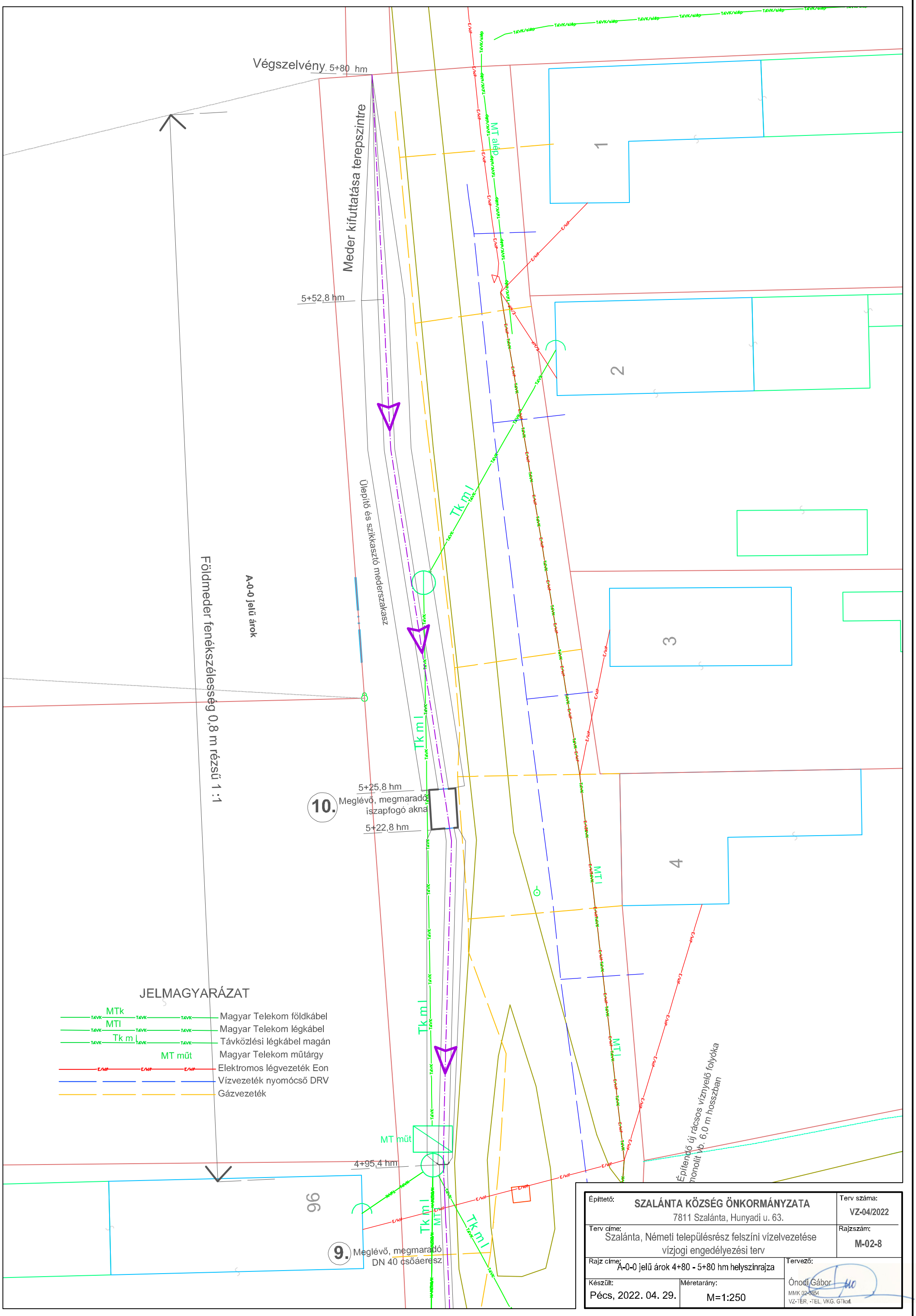

Építtető: **SZALÁNTA KÖZSÉG ÖNKORMÁNYZATA** 7811 Szalánta, Hunyadi u. 63.		Terv száma: **VZ-04/2022**
Terv címe: Szalánta, Németi településrész felszíni vízelvezetése vízjogi engedélyezési terv		Rajzszám: **M-02-8**
Rajz címe: Á-0-0 jelű árok 4+80 - 5+80 hm helyszínrajza		Tervező: Ónodi Gábor MMK 02-0854 VZ-TER, -TEL, VKG, GTkom
Készült: Pécs, 2022. 04. 29.	Méretarány: M=1:250	

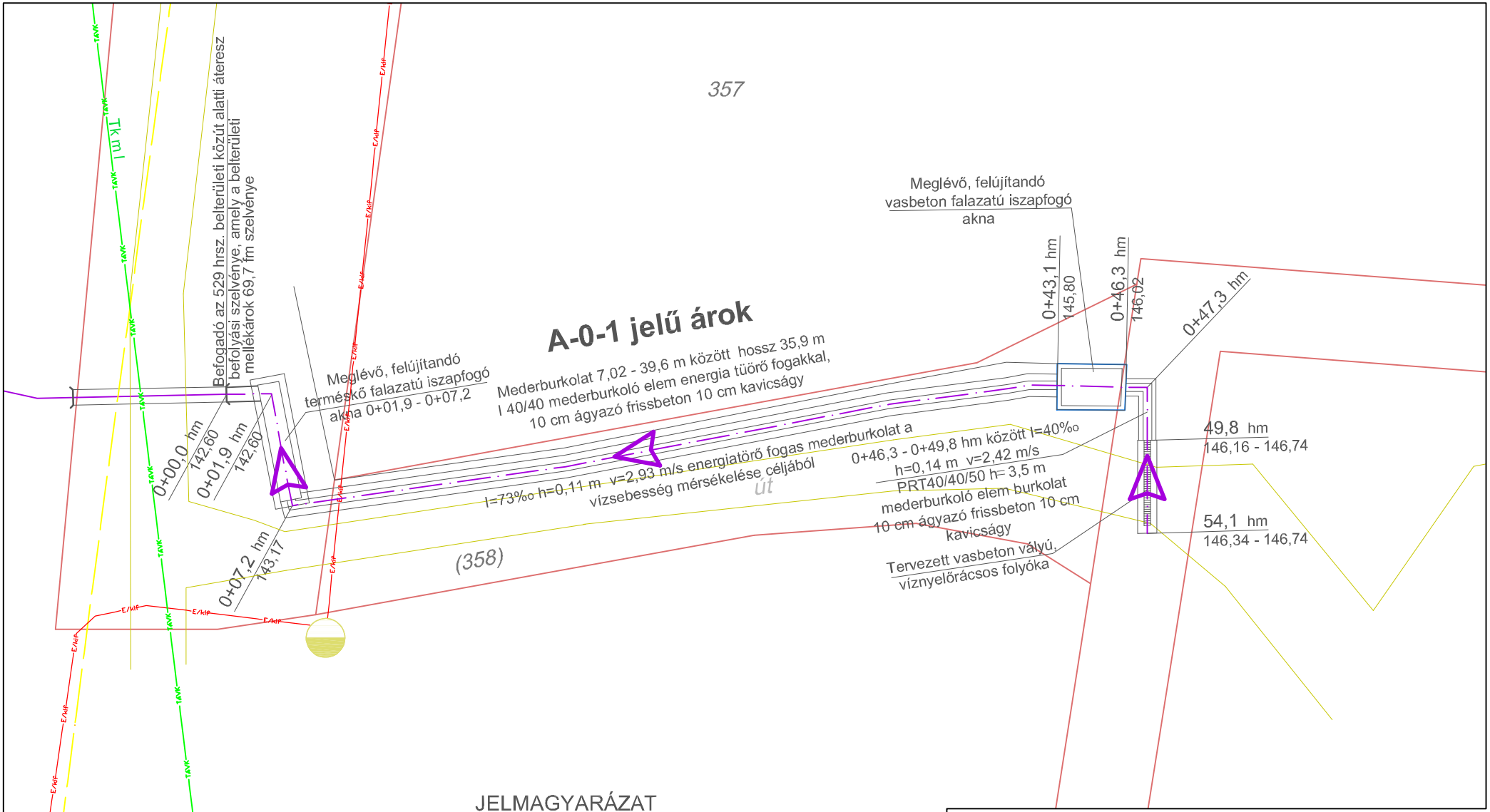

JELMAGYARÁZAT

- MTk — Magyar Telekom földkábel
- MTl — Magyar Telekom légkábel
- Tk m l — Távközlési légkábel magán
- MT műt — Magyar Telekom műtárgy
- Elektromos légvezeték Eon
- Vízvezeték nyomócső DRV
- Gázvezeték

Építtető: **SZALÁNTA KÖZSÉG ÖNKORMÁNYZATA** 7811 Szalánta, Hunyadi u. 63.		Terv száma: **VZ-04/2022**
Terv címe: Szalánta, Németi településrész felszíni vízelvezetése vízjogi engedélyezési terv		Rajzszám: **M-02-9**
Rajz címe: A-1-0 jelű árok helyszínrajza		Tervező: Ónodi Gábor MMK 02-0854 VZ-TÉR, -TEL, VKG, GTkom.
Készült: Pécs, 2022. 04. 29.	Méretarány: M=1:250	

A - 0 - 0 JELŰ ÁROK

Érintett ingatlan hrsz.	417/1		307											Érintett ingatlan hrsz.
Vízhozam terhelés Q 25%	810		750			590				430		300		Vízhozam terhelés Q 25%
Meder lejtése ‰	5	29,5	21	12,7	25,7	24,3	23,2	49,3		5,0				Meder lejtése ‰
Vízsebesség m/s	1,70	3,98	3,43	2,82	4,67	3,43	3,37	4,14	1,01					Vízsebesség m/s
Vízoszlop mélység m	0,63	0,4	0,42	0,49	0,33	0,34	0,35	0,23	0,4					Vízoszlop mélység m
Meder anyaga	TB 60/100/80		TB 40/70/50 egy. mederelem							Földmeder				Meder anyaga
Fenék szélessége m	0,60		0,4						0,8	0,8	Szűkülő 1,0 - 0			Fenék szélessége m
Rézsűk hajlása									1 . 1	1 . 1				Rézsűk hajlása

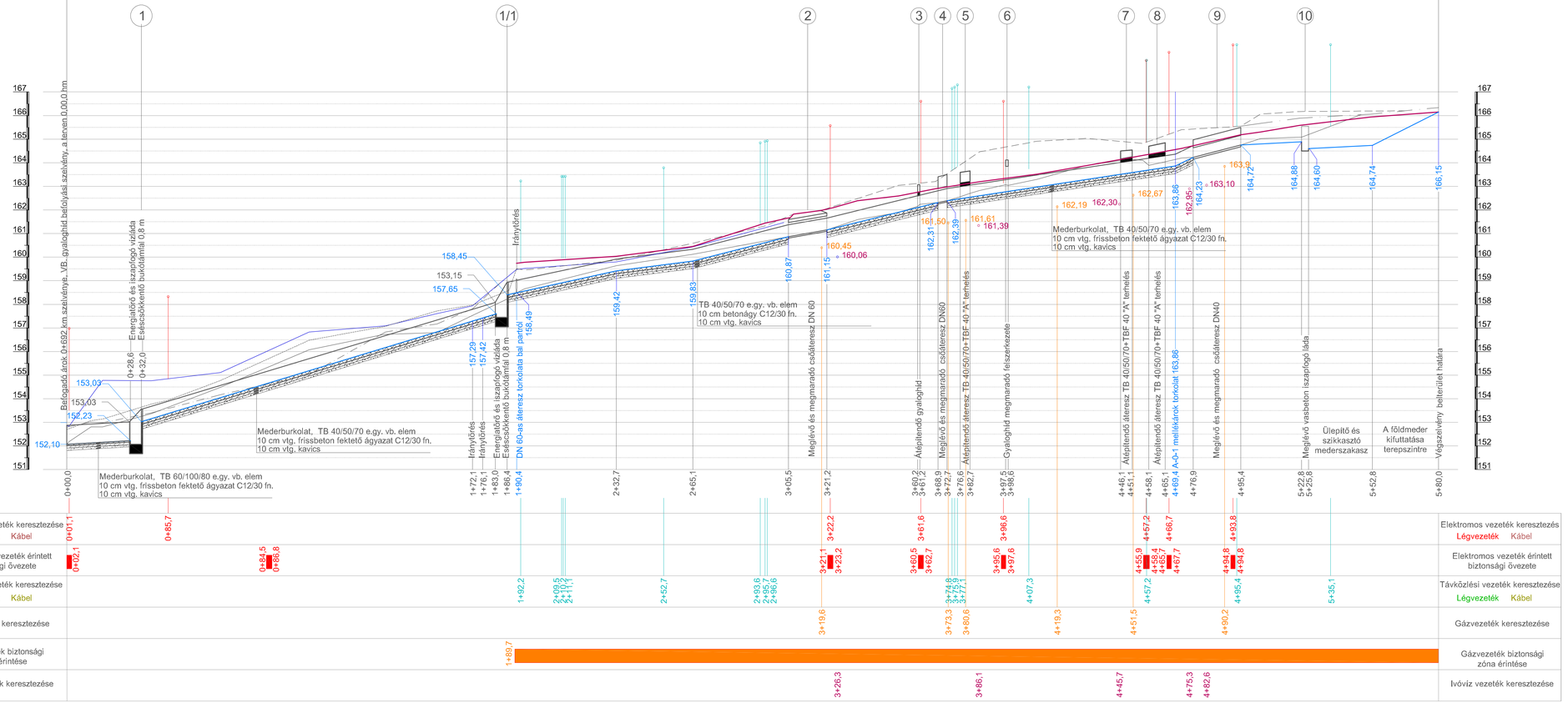

MŰTÁRGYAK JEGYZÉKE

1.	Bukó	0+32,0 - 0+28,6	153,03-152,23	vízláda 5,0 m	beton
1/1	Bukó	1+83,0 - 1+86,4	158,45-157,65	vízláda 5,0 m	beton
2.	Csőáteresz	DN60	betoncső meglévő megmaradó		3+05,5/160,67 - 3+21,2/161,15
3	Átépítendő gyaloghíd	Átmenő TB 40/50/70 mederburkolt TBF 40 fedlappal			3+60,2 - 3+61,2
4.	Csőáteresz	DN60	betoncső meglévő megmaradó		3+689/162,31 - 3+72,7/162,
5.	Átépítendő bejáró	átmenő TB 40/50/70 burkolat TBF 40 fedlap "A" terhelés			3+60,2 - 3+61,2
6.	Gyaloghíd, maradó áthidalás, átmenő TB 40/50/70 mederburkolat				
7.	Átépítendő bejáró	átmenő TB 40/50/70 burkolat TBF 40 fedlap "A" terhelés			4+46,1 - 4+51,1
8.	Átépítendő bejáró	átmenő TB 40/50/70 burkolat TBF 40 fedlap "A" terhelés			4+58,1 - 4+65,1
9.	Csőáteresz	DN40	betoncső meglévő megmaradó		4+76,9 - 4+95,4
10.	Meglévő hordalékfogó akna	átalakítandó a tervezett fenékvonal szerint			

JELMAGYARÁZAT

- Felmért fenékvonal
- Felmért balpart
- Felmért jobbpart
- Felmért jobb parti mélyterep
- Felmért útpálya
- Tervezett fenékvonal
- TB elemek felső éle

A terv magassági adatai BALTI alapszintre vonatkoznak

Építető: SZALÁNTA KÖZSÉG ÖNKORMÁNYZATA, 7811 Szalánta, Hunyadi u. 63.		Terv száma: VZ-04/2022
Terv címe: Szalánta, Németi településrész felszíni vízelvezetése vízjogi engedélyezési terv		Rajzszám: M-03-1
Rajz címe: A-0-0 jelű árok hossz-szelvénye	Tervező: Orosz Gábor, okl. víz.mérnök, 12/-ÉM,-VÁL VKG-0194	
Készült: Pécs, 2022. 04. 29.	Méretarány: M_H=1:100; M_M=1:1000	

A-0-1 jelű árok

307	312		Érintett ingatlan hrsz.
157 l/s			Vízhozam terhelés Q 25%
18,7 ‰		10,4 ‰	Meder lejtése ‰
1,85		0,97	Vízsebesség m/s
0,24		0,21	Vízoszlop mélység m
TB 30/50/40 mederelem, átereszeknél TBF 30 ("A" terhelés)		Földmeder	Meder anyaga
0,3		0,6m 1:1 rézsű	Fenék szélessége m

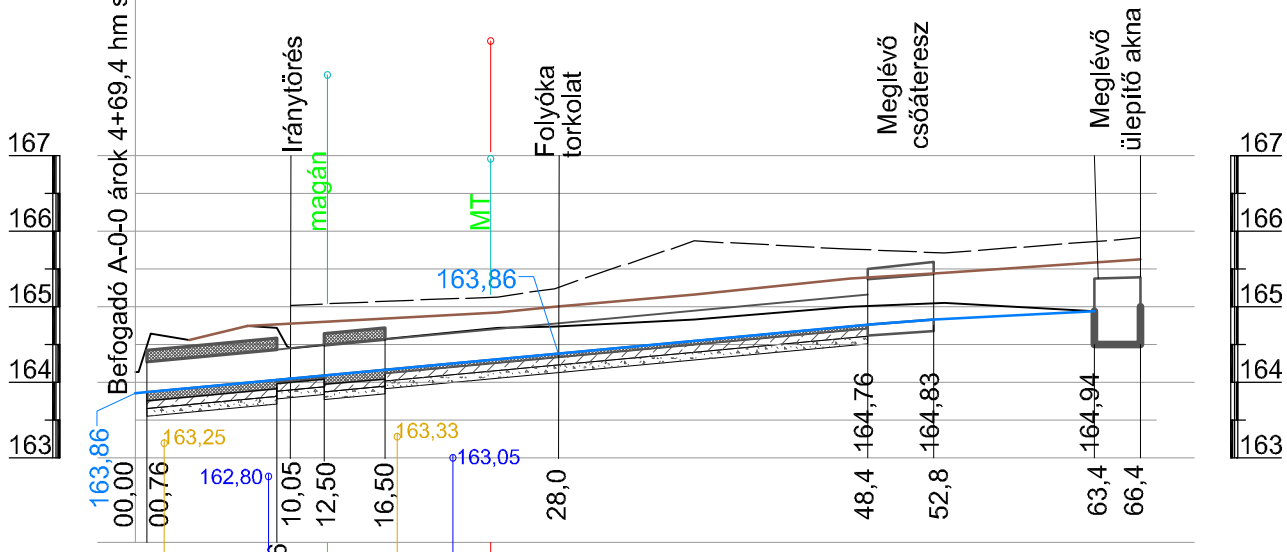

Áteresz
0,76 - 9,76 m és 12,50 - 16,50 m között
Hossz 9,0 ill. 6,0m
TBF 30 "A" terh.
TB 3/50/40"A"terh medrburkoló elem
10 cm ágyazó frissbeton ágyazat
10 cm kavics ágyazat

Mederburkolat
9,76 - 12,50 és 16,50 - 48,40 m között
Hossz 2,74 ill. 31,10 m
TB 3/50/40 mederburkoló elem
10 cm ágyazó frissbeton
10 cm kavics ágyazat

09,76
08,8
12,7
17,3
21,0
23,5
23,5
03,8

Elektromos légvezeték keresztezés
Távközlési légvezeték keresztezés
Ivóvíz nyomóvezeték keresztezés
Gázvezeték keresztezés
17,0 — 24,9 Elektromos vezeték bizt. zóna érintés
00,00 — 06,2 13,2 — 21,3 Gázvezeték bizt. zóna érintés

Tervezett fenékvonal
Felmért fenékvonal
Felmért balpart
Felmért jobbpart, ill. útpálya

A terv magassági adatai Balti alapszintre vonatkoznak

Építtető: SZALÁNTA KÖZSÉG ÖNKORMÁNYZATA, 7811 Szalánta, Hunyadi u. 63.		Terv száma: VZ-04/2022
Terv címe: Szalánta, Németi településrész felszíni vízelvezetése vízjogi engedélyezési terv		Rajzszám: M-03-2
Rajz címe: A-0-1 jelű árok hossz.szelvénye		Tervező: Ónodi Gábor, MMK 02-0054, VZ-TER, -TEL, VKG, GTkom
Készült: Pécs, 2022. 04. 29.	Méretarány: Mv=1:100; Mh=1:500	

A -1-0-0 jelű árok

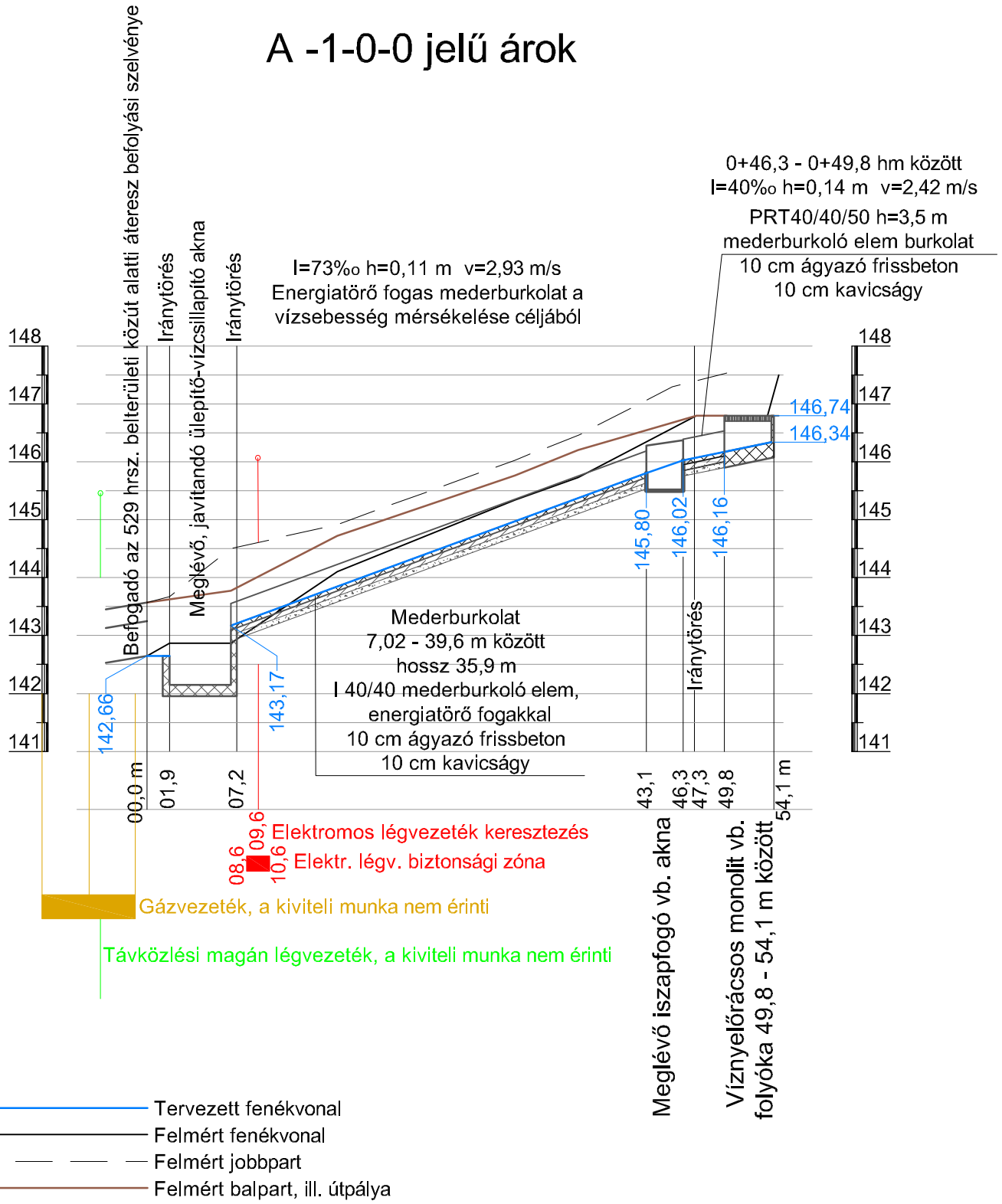

A terv magassági adatai Balti alapszintre vonatkoznak

Építtető: SZALÁNTA KÖZSÉG ÖNKORMÁNYZATA 7811 Szalánta, Hunyadi u. 63.		Terv száma: VZ-04/2022
Terv címe: Szalánta, Németi településrész felszíni vízelvezetése vízjogi engedélyezési terv		Rajzszám: M-03-3
Rajz címe: A-1-0 jelű árok hossz-szelvénye		Tervező: Ónodi Gábor MMK 02-3854 VZ-TER, -TEL, VKG, GTkom.
Készült: Pécs, 2022. 04. 29.	Méretarány: M_V=1:100; M_h=1:500	

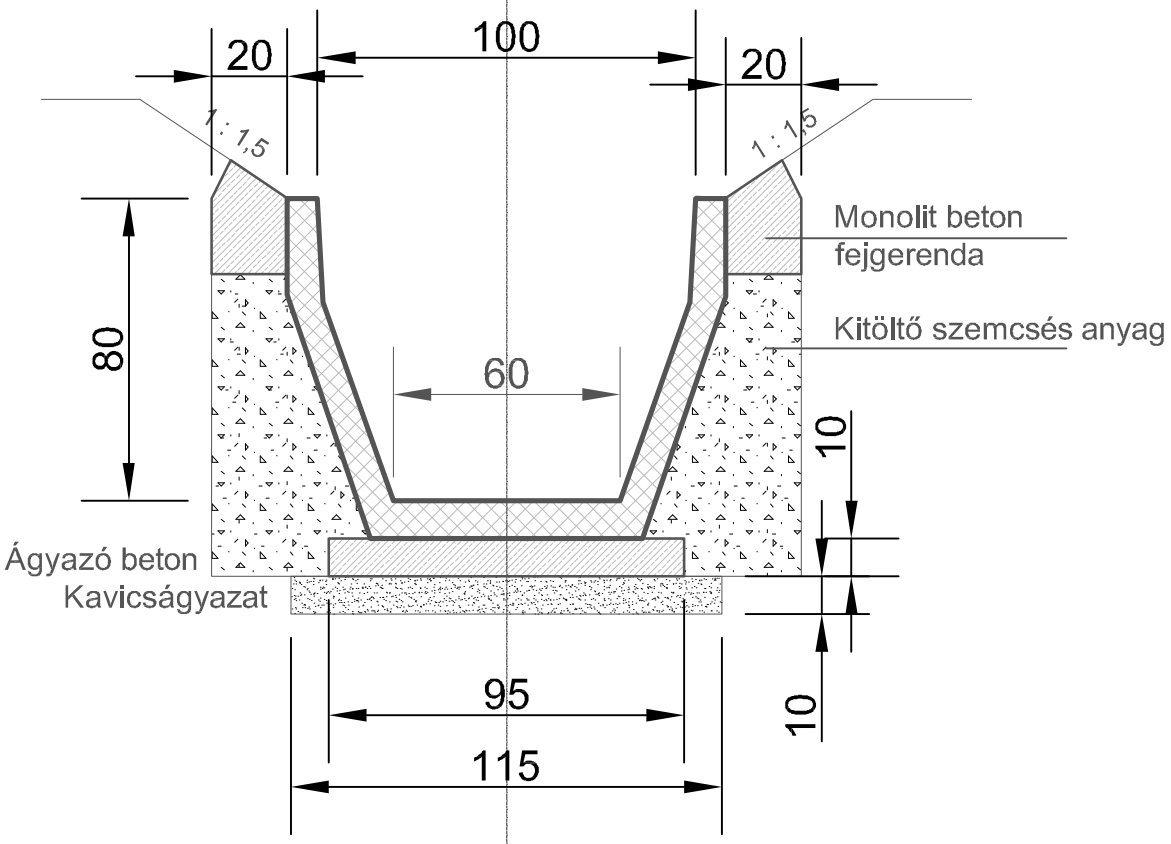

Helyszíni beton minőség: C10-24/FN

TB 60/100/80 jelű mederburkoló elem mintaszelvénye

A-0-0 árok 0+00,0 és 0+28,6 hm szelvényei között.

Építtető: **SZALÁNTA KÖZSÉG ÖNKORMÁNYZATA** 7811 Szalánta, Hunyadi u. 63.		Terv száma: **VZ-04/2022**
Terv címe: Szalánta, Németi településrész felszíni vízelvezetése vízjogi engedélyezési terv		Rajzszám: **M-04-1**
Rajz címe: TB 60/100/80 mederelem burkolat mintaszelvénye		Tervező: Ónodi Gábor MMK 02-3854 VZ-TER, -TEL, VKG, GTkom.
Készült: Pécs, 2022. 04. 29.	Méretarány: M = 1 : 20	

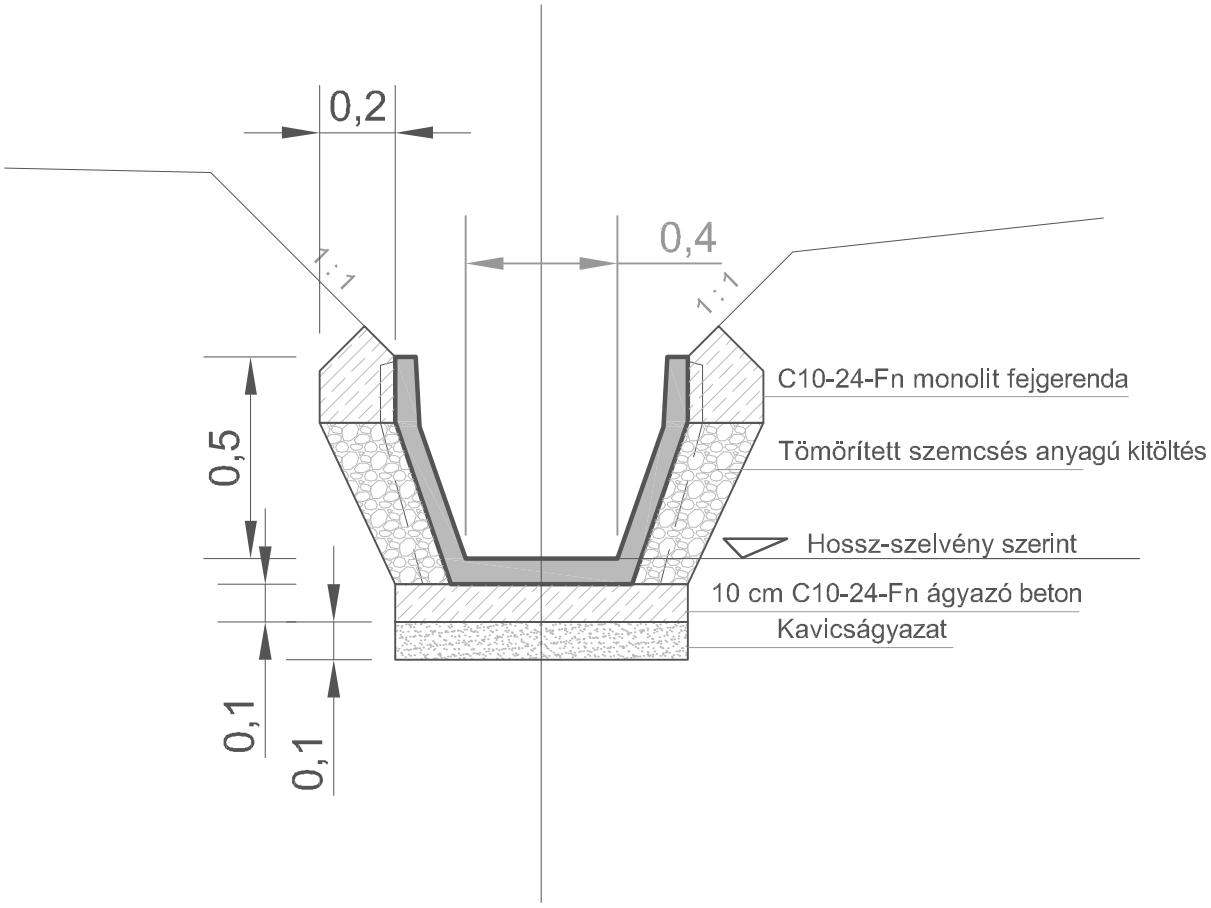

TB 40/70/50 jelű VB. elemes mederburkolat mintaszelvénye
alkalmazás a hossz-szelvény szerinti szakaszokon

Építtető: **SZALÁNTA KÖZSÉG ÖNKORMÁNYZATA** 7811 Szalánta, Hunyadi u. 63.		Terv száma: **VZ-04/2022**
Terv címe: Szalánta, Németi településrész felszíni vízelvezetése vízjogi engedélyezési terv		Rajzszám: **M-04-1/1**
Rajz címe: TB 40/7/50 mederelem áteresz mintaszelvénye		Tervező: Ónodi Gábor MMK 02-0854 VZ-TER, -TEL, VKG. GTkort.
Készült: Pécs, 2022. 04. 29.	Méretarány: M = 1 : 20	

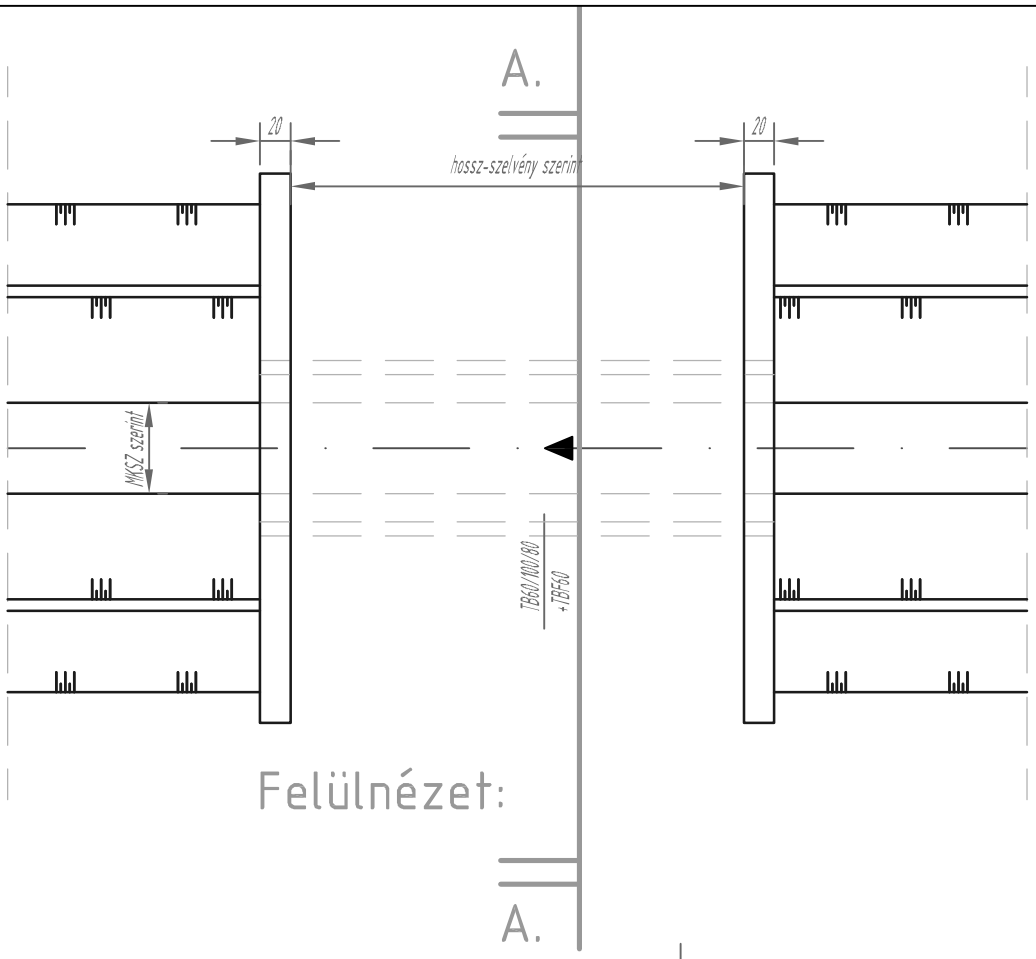

Felülnézet:

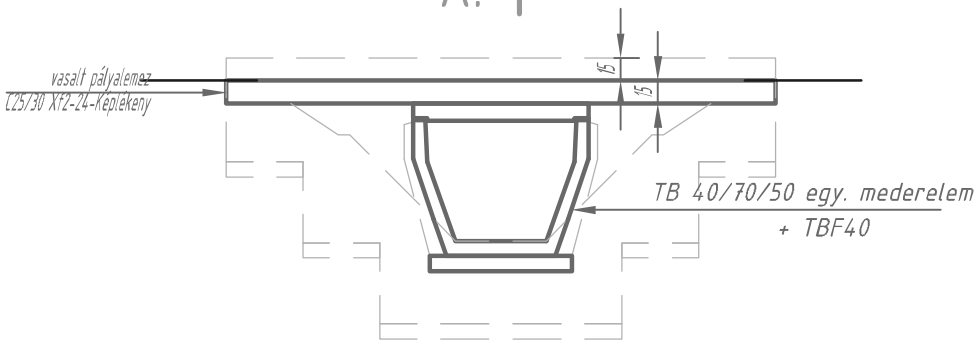

A-A metszet

Oldalnézet

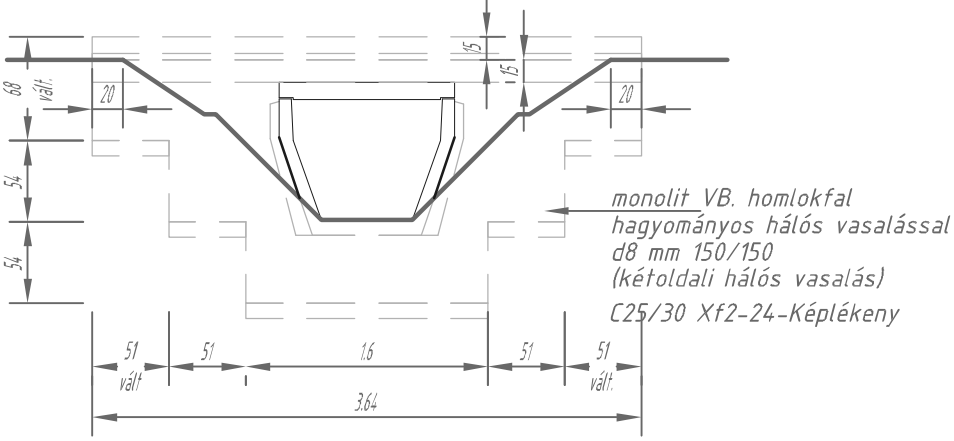

Építtető: **SZALÁNTA KÖZSÉG ÖNKORMÁNYZATA** 7811 Szalánta, Hunyadi u. 63.		Terv száma: **VZ-04/2022**
Terv címe: Szalánta, Németi településrész felszíni vízelvezetése vízjogi engedélyezési terv		Rajzszám: **M-04-2**
Rajz címe: TB 40/7/50 mederelem áteresz mintaszelvénye		Tervező: Ónodi Gábor MMK 02-8854 VZ-TER, -TEL, VKG, GTkom.
Készült: Pécs, 2022. 04. 29.	Méretarány: M = 1 : 20	

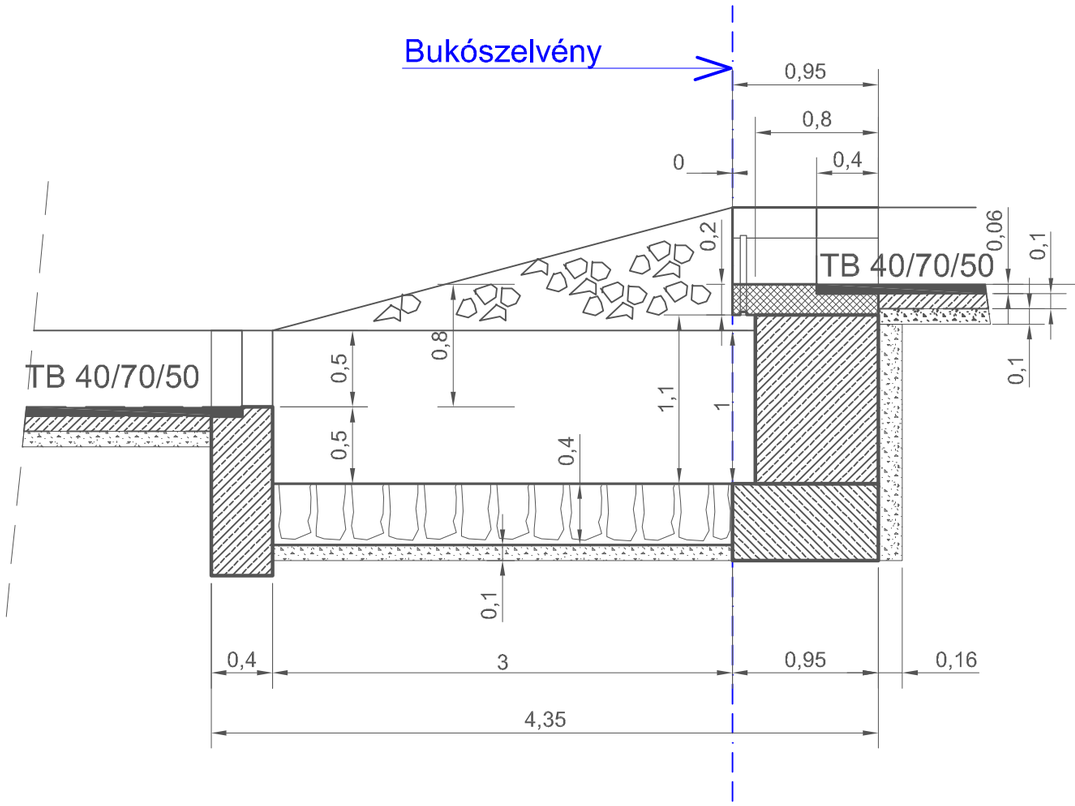

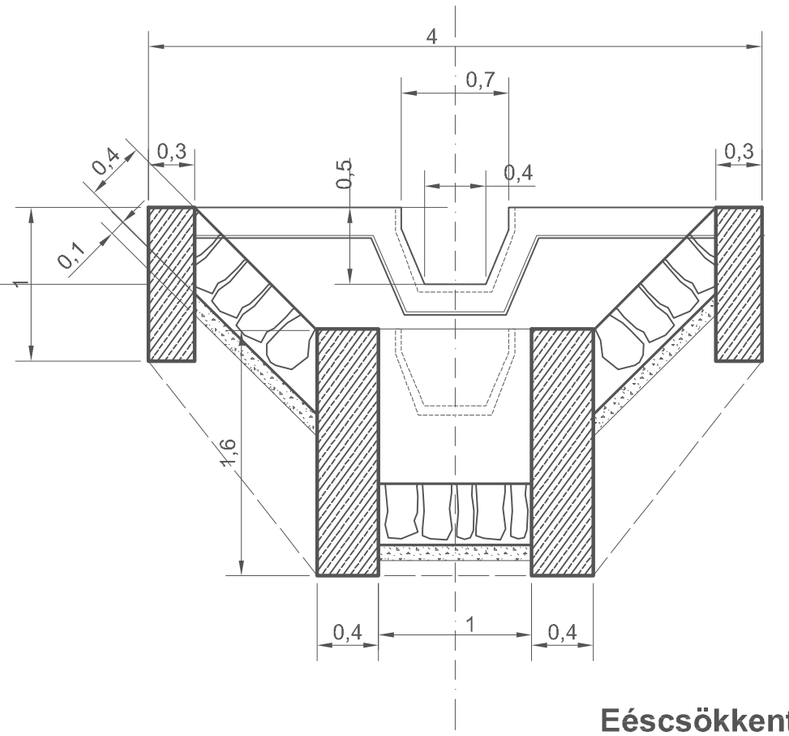

Szintek:

1
2
3
4
5

Eéscsökkentő bukókáltalános terve
Éül 2 db

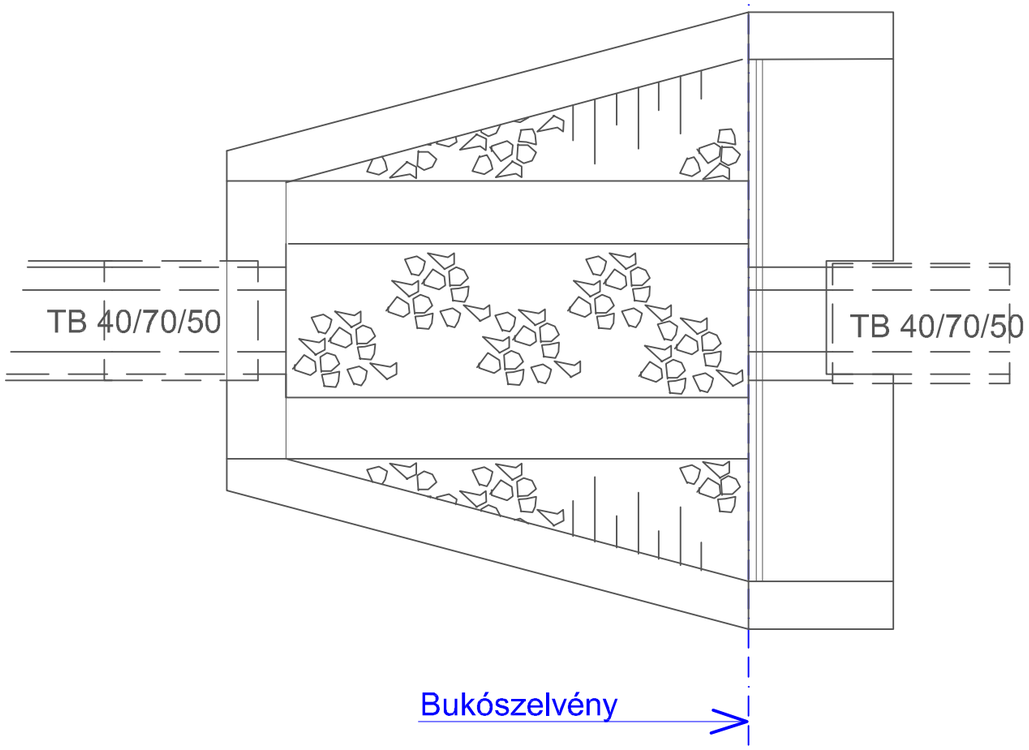

Anyagok minősége:

Bukótámfal vasbeton fedlap:
C30-37/KK
Betonszerkezetek az aljzatok kivételével:
C22-40/KK
Aljzatbetonok:
C10-24/FN
Burkolat kőanyaga:
Fagyálló vízépítési terméskő 10-40 kg darabsúly (andezit v. bazalt)

Műtárgy száma:	1	1/1
SZELVÉNYSZÁMA:	0+32,0 hm	1+86,4 hm
1. Bukótámfal felső él:	153,53	158,95
2. Felvízi bukóél:	153,03	158,45
3. Vízláda oldalfal felső sík:	152,73	158,15
4. Alvízi kiélépő küszöb:	152,23	157,65
5. Vízláda fenékszint:	151,73	157,15

Építtető: SZALÁNTA KÖZSÉG ÖNKORMÁNYZATA, 7811 Szalánta, Hunyadi u. 63.		Terv száma: VZ-04/2022
Terv címe: Szalánta, Németi településrész felszíni vízelvezetése vízjogi engedélyezési terv		Rajszám: M-04-3
Rajz címe: Eséscsökkentő műtárgy általásnos terve		Tervező: Ónodi Gábor, MMK 02-0884, VZ-TER, -TEL, VKG, GTkorl.
Készült: Pécs, 2022. 04. 29.	Méretarány: M=1:20	

Rácsosvíznyelő vályú-folyóka mintaszelvénye

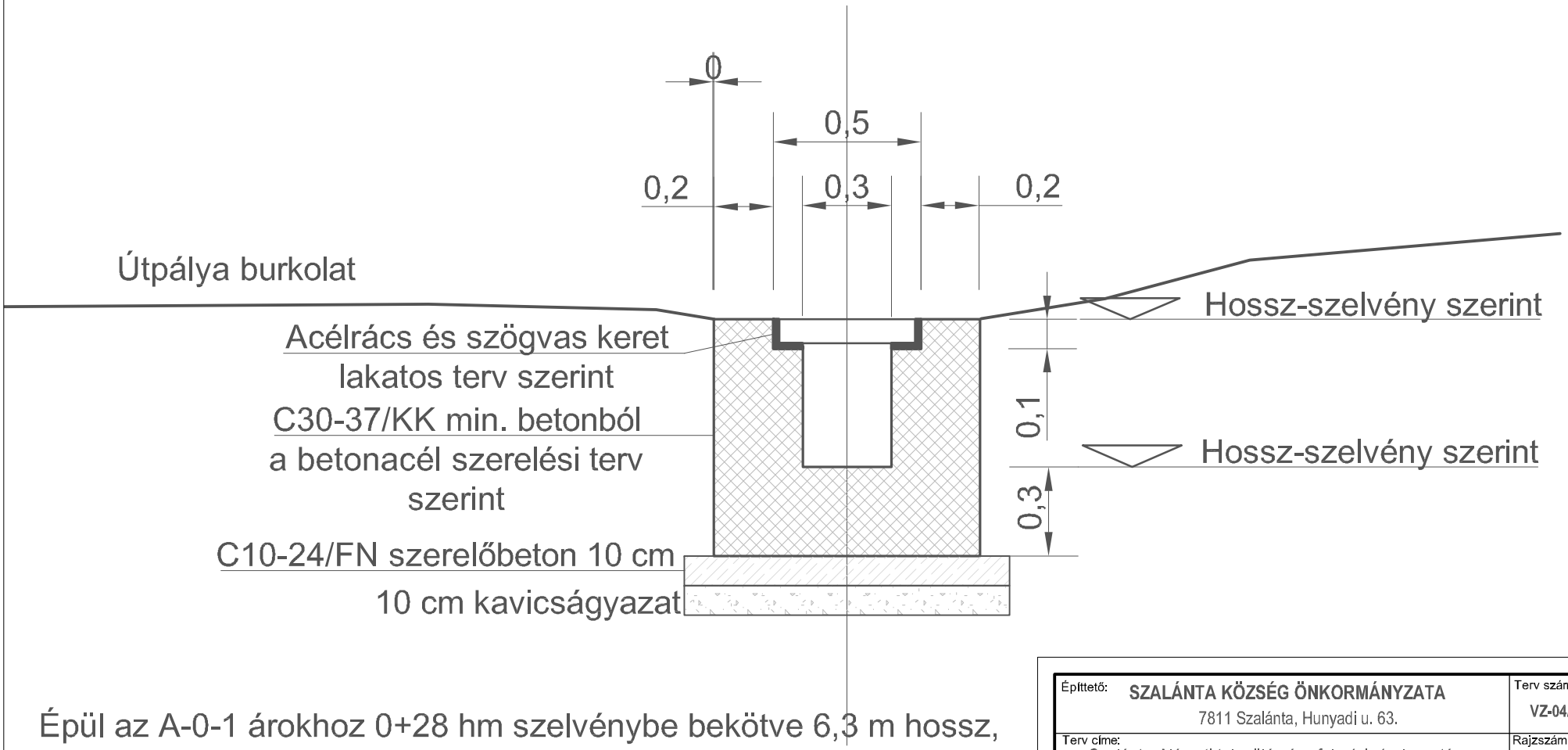

Épül az A-0-1 árokhoz 0+28 hm szelvénybe bekötve 6,3 m hossz,
Az A-1-0 árok 49,8 - 54,1 fm szelvényei között 4,3 m hossz.

Építtető: **SZALÁNTA KÖZSÉG ÖNKORMÁNYZATA** 7811 Szalánta, Hunyadi u. 63.		Terv száma: **VZ-04/2022**
Terv címe: Szalánta, Németi településrész felszíni vízelvezetése vízjogi engedélyezési terv		Rajzszám: **M-04-4**
Rajz címe: Víznyelőrácsos folyóka általásnos terve		Tervező: Ónodi Gábor MMK 02-0854 VZ-TER, -TEL, VKG, GTkom.
Készült: Pécs, 2022. 04. 29.	Méretarány: M = 1:20	

TB 30/50/40 árokburkoló elemekkel épülő áteresz mintaszelvénye

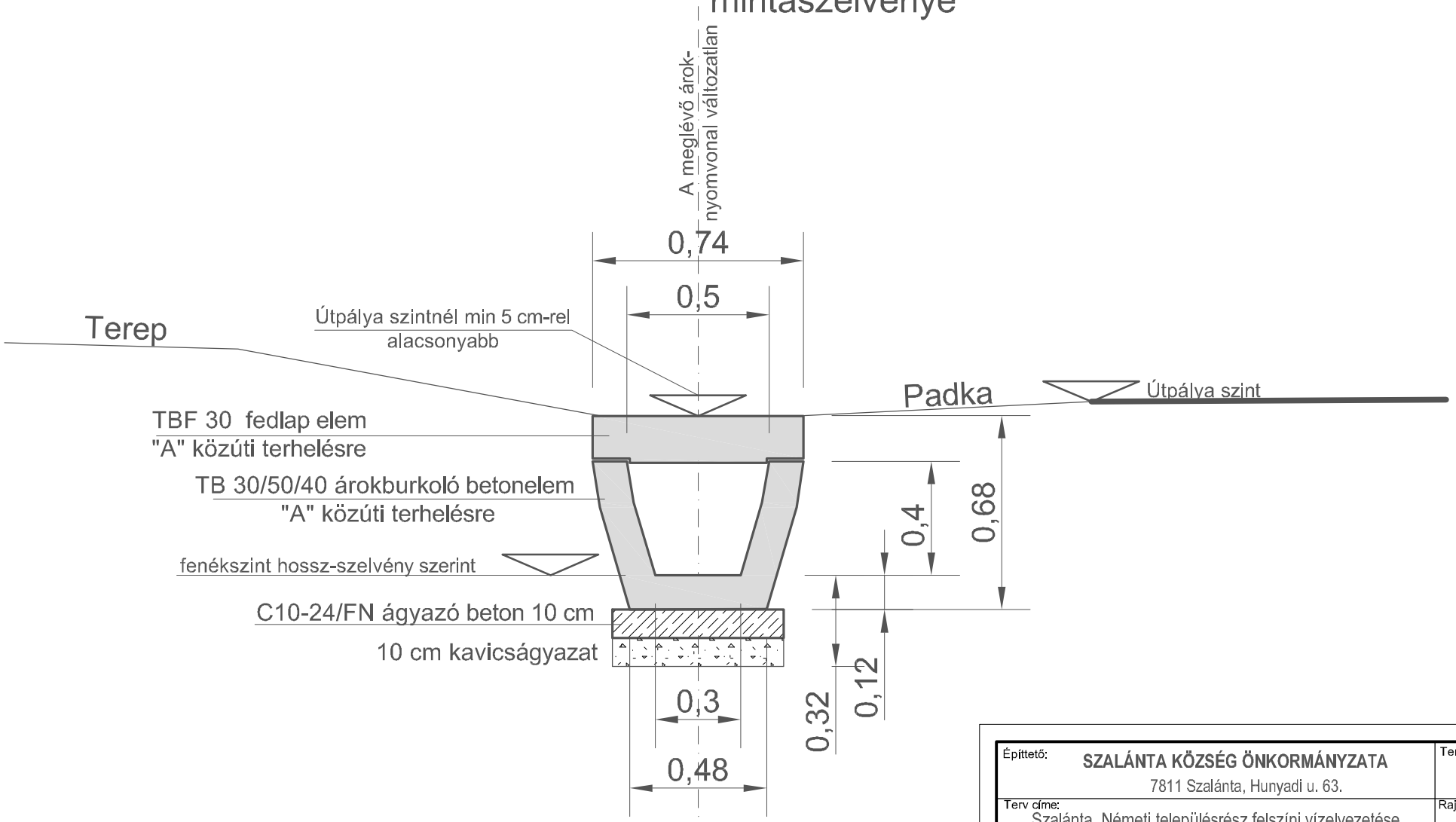

Alkalmazva: A-0-1 jelű árkon 0+00,76-0+09,76
0+12,5-0+16,5 hm szelvények között

Építtető: **SZALÁNTA KÖZSÉG ÖNKORMÁNYZATA** 7811 Szalánta, Hunyadi u. 63.		Terv száma: **VZ-04/2022**
Terv címe: Szalánta, Németi településrész felszíni vízelvezetése vízjogi engedélyezési terv		Rajzszám: **M-04-5**
Rajz címe: TB 30/50/40 mederelem áteresz mintaszelvénye		Tervező: Ónodi Gábor MMK 02-0054 VZ-TÉR, -TEL, VKG, GTkat.
Készült: Pécs, 2022. 04. 29.	Méretarány: M = 1 : 20	

I/40/40 energiatörő fogakkal ellátott árokburkoló elemekkel burkolt meder mintaszelvénye

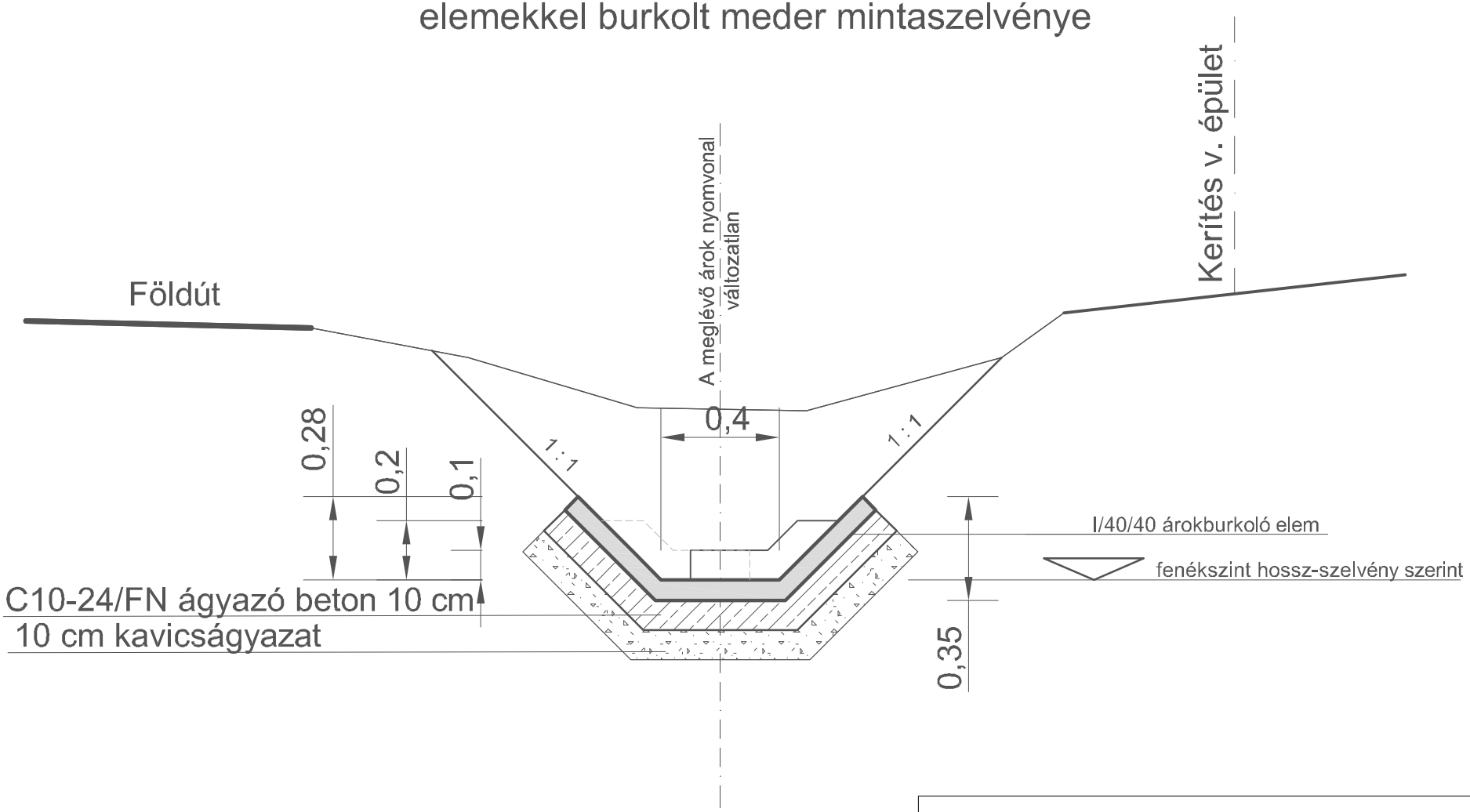

Alkalmazva: A-1-0 jelű árok
7,2 - 43,1 fm sz. szelvények
közötti szakaszokon

Építtető: SZALÁNTA KÖZSÉG ÖNKORMÁNYZATA 7811 Szalánta, Hunyadi u. 63.		Terv száma: VZ-04/2022
Terv címe: Szalánta, Németi településrész felszíni vízelvezetése vízjogi engedélyezési terv		Rajzszám: M-04-6
Rajz címe: I/40/40 mederelem burkolat mintaszelvénye		Tervező: Ónodi Gábor MMK 02-0854 VZ-TER, -TEL, VKG, GTkom
Készült: Pécs, 2022. 04. 29.	Méretarány: M = 1 : 20	

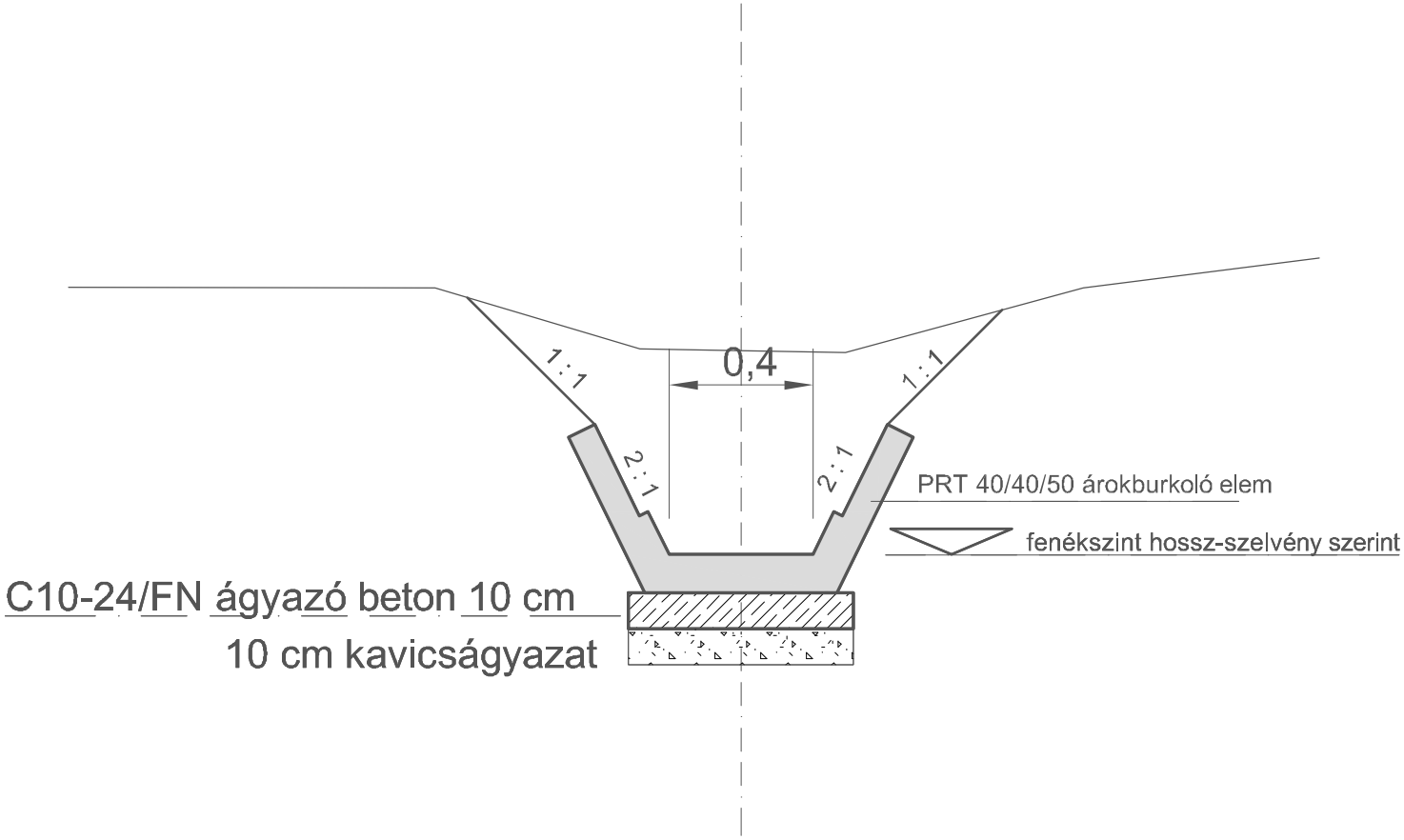

Alkalmazva: A-0-1 jelű árok
0+46,3 - 0+49,8 hm sz. szelvények
közötti szakaszokon

Építtető: **SZALÁNTA KÖZSÉG ÖNKORMÁNYZATA** 7811 Szalánta, Hunyadi u. 63.		Terv száma: **VZ-04/2022**
Terv címe: Szalánta, Németi településrész felszíni vízelvezetése vízjogi engedélyezési terv		Rajzszám: **M-04-7**
Rajz címe: PRT40/40/50 jelű mederelem burkolat mintaszelvénye		Tervező: Ónodi Gábor MMK 02-1854 VZ-TER, -TEL, VKG. GTkom.
Készült: Pécs, 2022. 04. 29.	Méretarány: M = 1:20	